QuickLabel®
An AstroNova Division

QL-300

QUICK START GUIDE

9006-0000002 (1.3)

AstroNova®
Product Identification

QL-300 Quick Start Guide

Use the instructions in this guide to quickly set up your new QL-300 printer. For detailed information about printer operation, please refer to the QL-300 User Guide.

You can download the QL-300 User Guide from www.quicklabel.com/support/user-guides.

Unpacking the Printer

1. Open the top of the packing box and remove the machine's accessories.

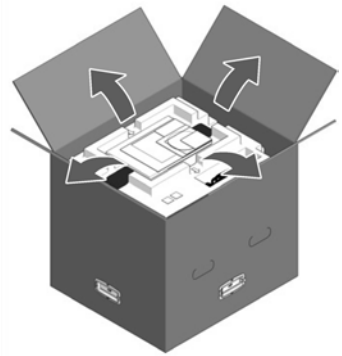

2. Remove the top layer of packing materials.

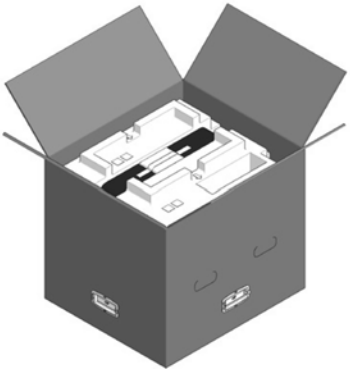

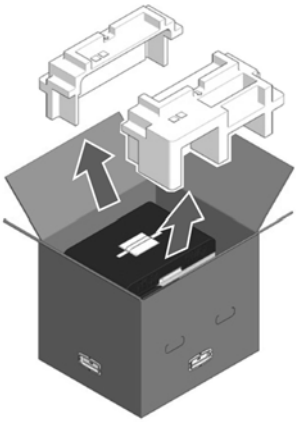

3. Remove the handles (4 pieces), and then remove the top of the packing box.

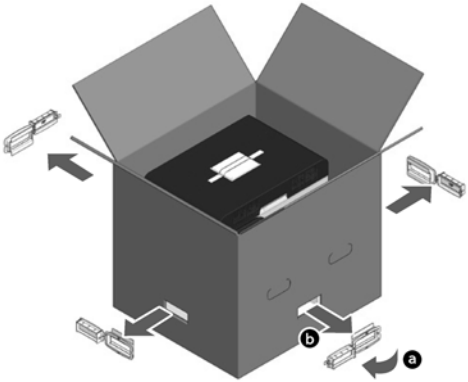

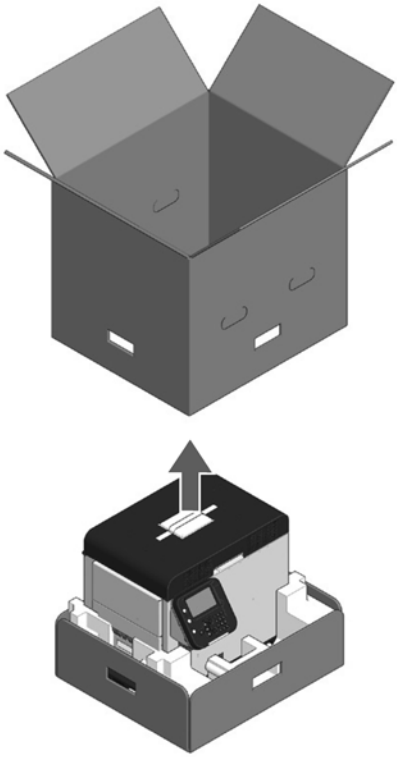

4. Open out the bottom part of the box, place your hands on the printer's handles (2 in front/2 in back) and support the printer as you remove the front and back packing materials on the bottom.

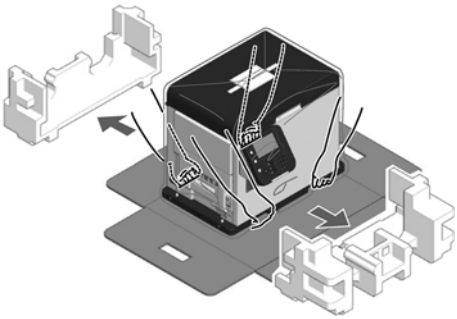

5. Cut and remove the bands that secure the printer.

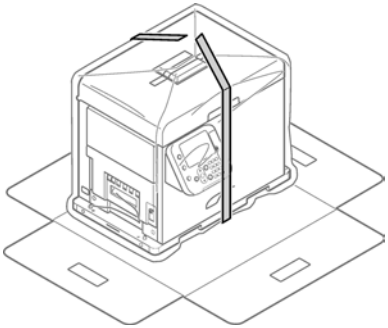

6. Remove the plastic bag.

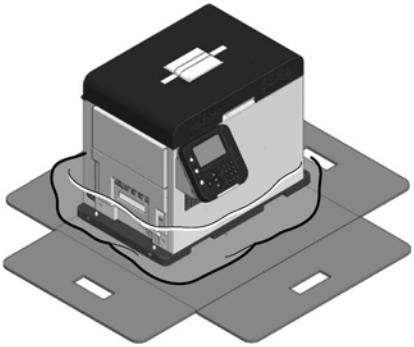

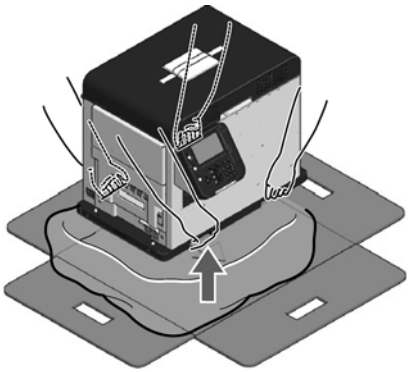

7. Remove the desiccant.

8. Place the printer in the installation space that you have confirmed in advance.

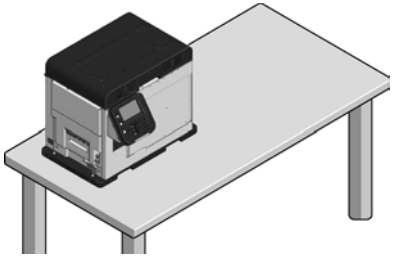

⚠ *The printer is heavy and moving it requires two people. Hold the handles on the equipment when lifting it.*

Do not hold the control panel while lifting. There is a risk of injury if you hold the control panel, because the control panel may come off and you could drop the equipment.

Allow enough space to work when installing the unwinder.

The weight of the equipment, including wear items, is about 95 lbs (43 kg). Install it on a stand that is strong enough.

9. Grasp the top cover open lever and open the top cover.

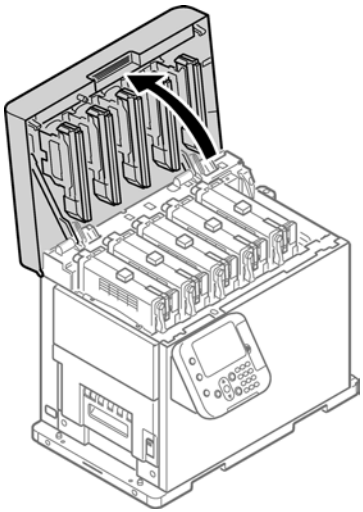

10. Remove the pads from the top of the print cartridge, and then remove the tape that is securing the lift up lever.

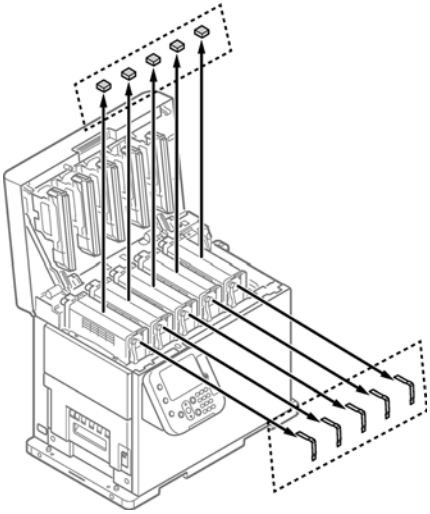

11. The print cartridges lift up, so turn the lift up lever to lower the print cartridges.

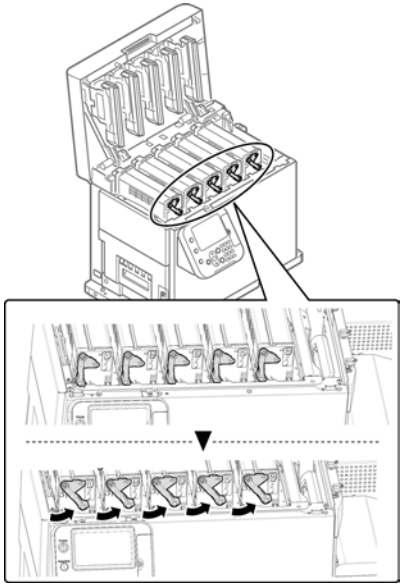

12. Pull out the sheet-protection.

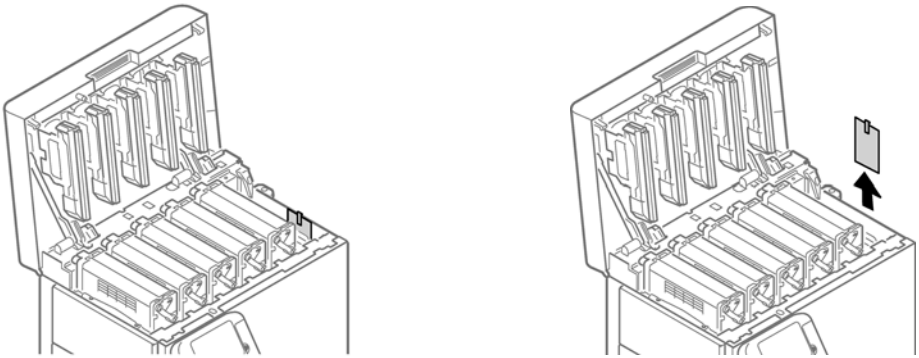

13. Ensure the toner rack is flush with the printer before proceeding. Follow the precautions in this step to prevent printer damage when working with the toner rack.

    The printer has four grooves that help guide the toner rack as you remove or install it. Carefully move the toner rack in alignment with these grooves to ensure correct positioning. Note how the groove angles change as you move up or down.

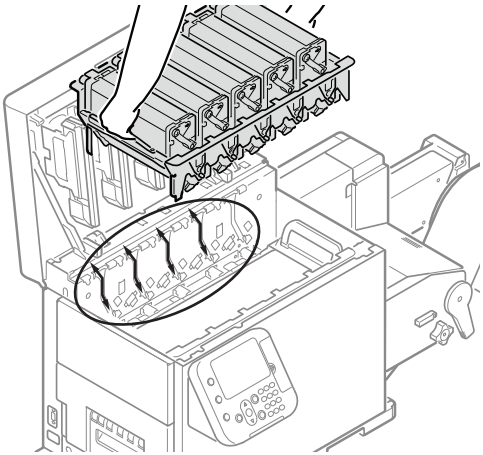

When installing the toner rack, ensure the arrow on the rack is aligned with the corresponding arrow on the printer.

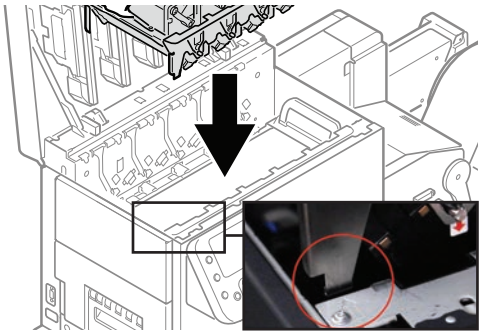

Be cautious when working near the toner contacts inside the printer. These are delicate electrical components and they can be damaged by impacts.

Ensure the toner rack is flush with the printer.

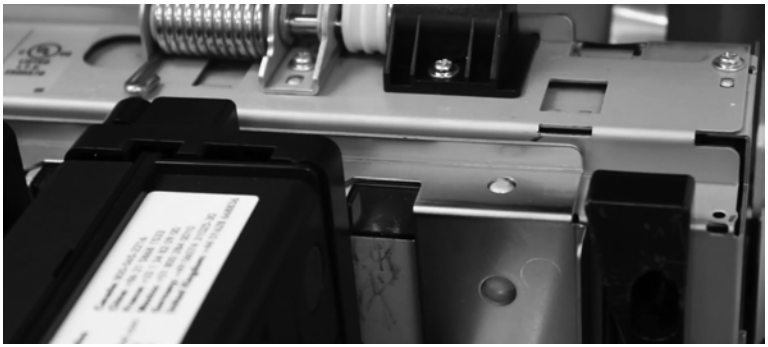

⚠ *Closing the top cover while the toner rack is not fully seated can result in printer damage. Always make sure the toner rack is fully inserted and flush with the printer before attempting to close the top cover.*

14. Close the top cover.

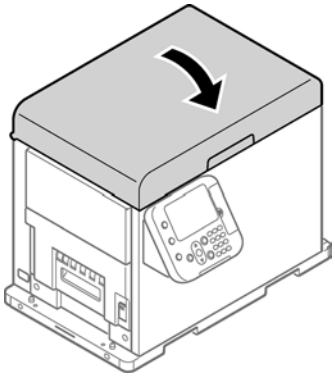

⚠ *When closing the top cover, there is a risk of pinching your fingers or hands in the top cover or the top cover's support. Press on the top of the top cover to close it.*

There is a risk of pinching your fingers or hands if you hold the LED head while closing the top cover. Press on the top of the top cover to close it.

Unpacking the Unwinder

1. Open the top of the packing box.

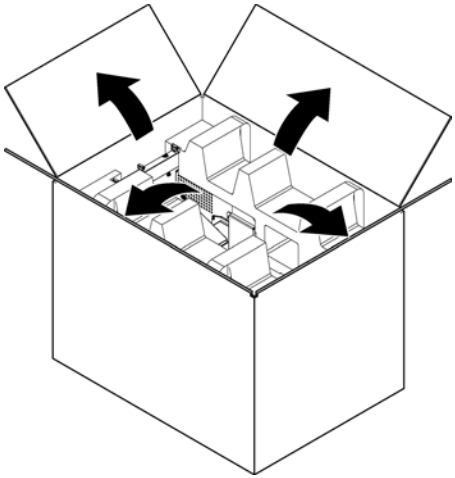

2. Remove the top layer of packing materials.

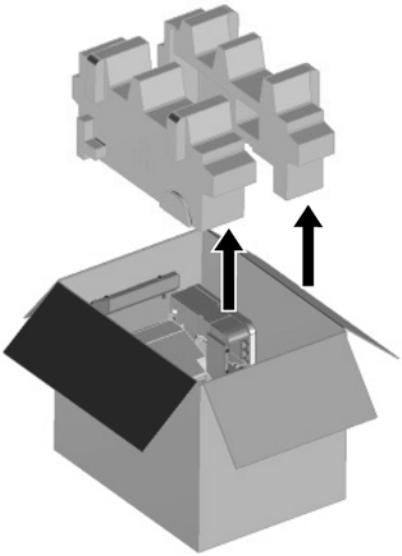

3. Remove the unwinder.

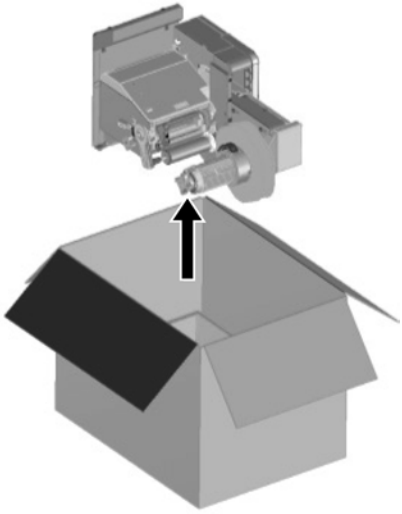

4. Remove the plastic bag from the unwinder, and then remove the accessories.

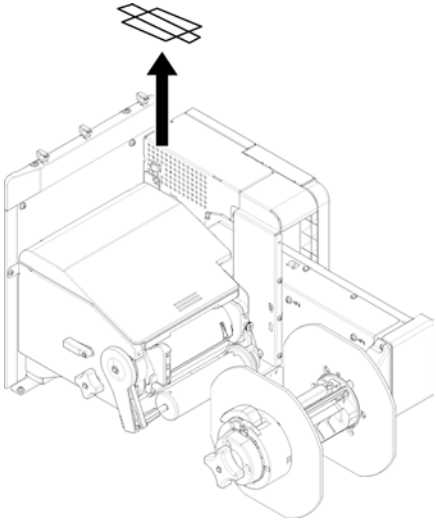

5. Peel off the tape from two locations.

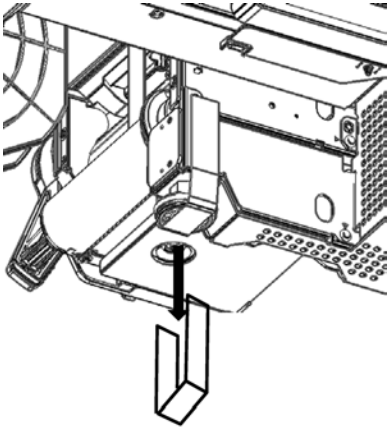

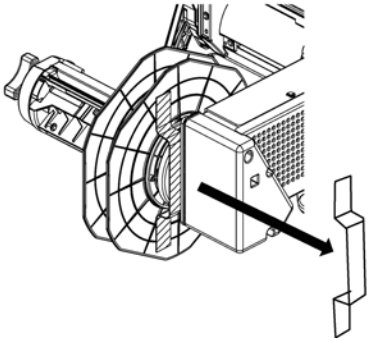

Installing Cable Clamps

1. Install cable clamps (x 3 pieces).

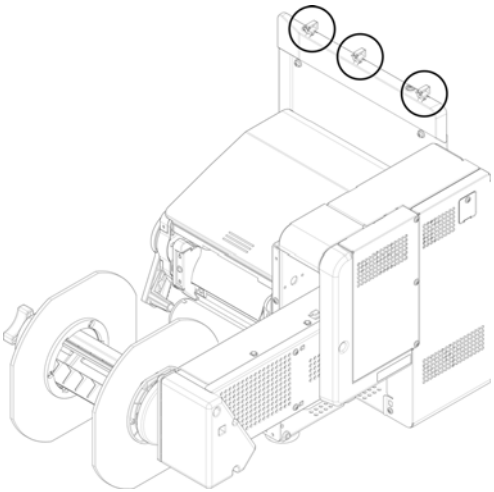

Installing the Unwinder on the Printer

Be careful that you do not drop the unwinder.

Be careful that you do not pinch your hands or fingers between the unwinder and the printer.

Securely tighten the three screws. If they are loose, there is a risk that the unwinder may fall off or the print quality may be degraded.

1. Check whether the adjuster on the unwinder is raised up. If the adjuster is not raised, before you mount it on the printer, rotate it to the up position.

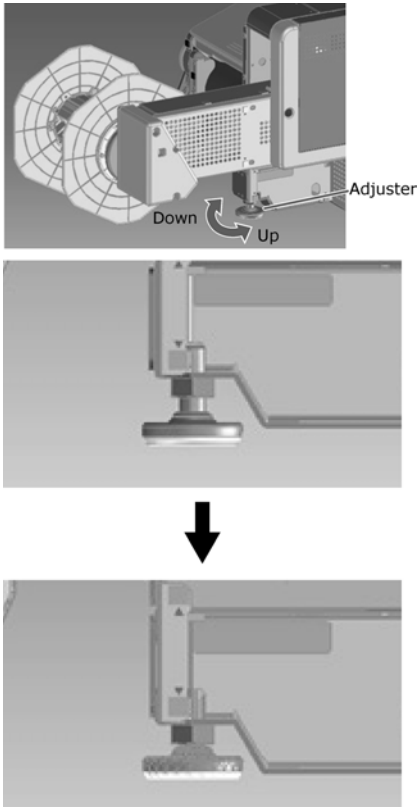

2. Hold the unwinder close to the mounting pins and mounting hole, and then press it against the right side of the printer and lower it.

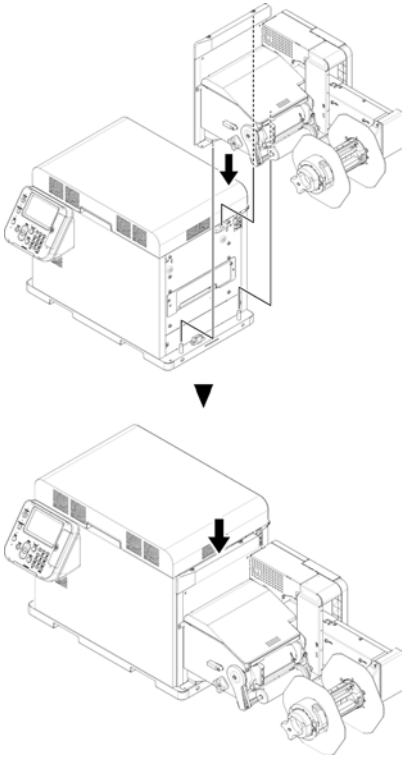

3. Use three screws to secure the unwinder to the printer. Tighten the screws in order 1, 2, then 3, as shown in the following diagram.

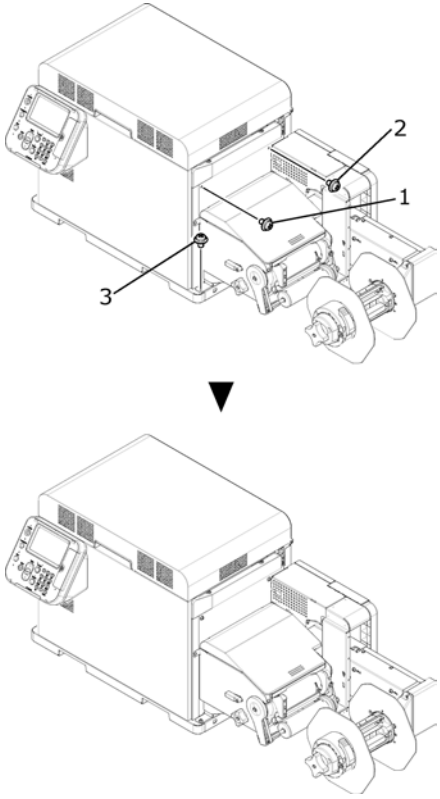

4. Extend the adjuster so it contacts the stand. Be careful not to extend the adjuster too far.

Connecting a Power Cord

1. Securely insert the power cord provided into the power connector on the machine.

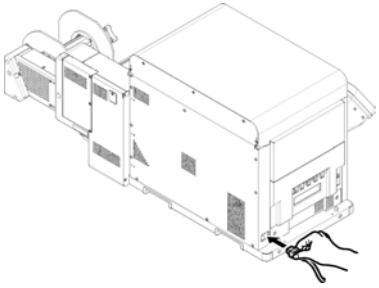

2. Plug the power plug into the power socket.

Turning on the Power

1. Press and hold the **POWER** button for approximately 1 second. When the power is turned on, the LED lamp on the **POWER** button turns on.

When the machine starts, the startup screen appears on the LCD on the control panel. After a short time, the idle display appears and printing is possible.

Loading Media

⚠ *When setting roll paper, be careful not to drop it. As roll paper is heavy, when you drop it, there is a risk of injury.*

If you drop roll paper, it may roll on the floor and cause injury to the people around.

To prevent roll paper from dropping, store it horizontally on a desk, etc.

1. Open the Flange Locking Lever.

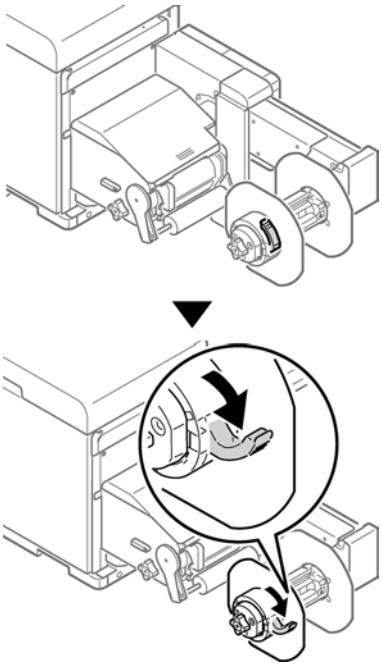

2. Remove the flange.

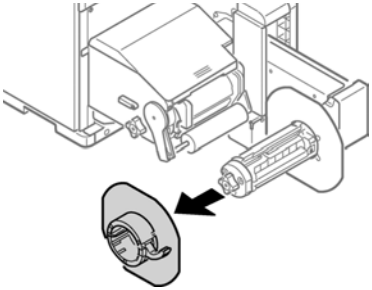

3. Rotate the Roll Paper Holder Knob to contract the Roll Paper Holder shaft.

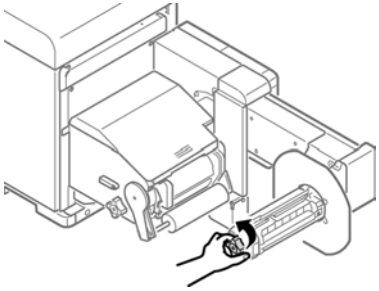

4. Slide roll paper onto the Roll Paper Holder shaft as far as it will go.

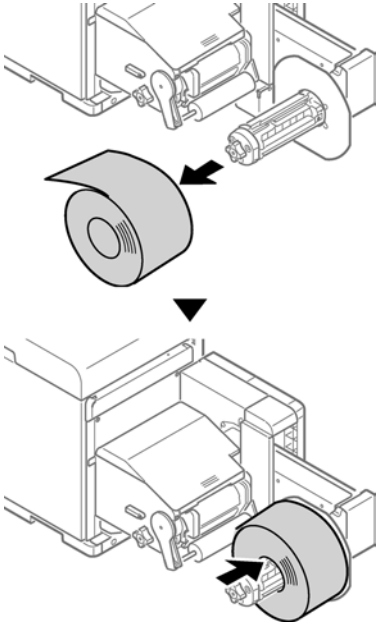

Note: *Make sure to slide the roll paper as far as it will go. Insufficiently sliding the roll paper can adversely affect print position accuracy.*

Note: *Take care to avoid pinching your fingers or hands when sliding the roll paper.*

5. Rotate the Roll Paper Holder Knob to fix the roll paper core in place.

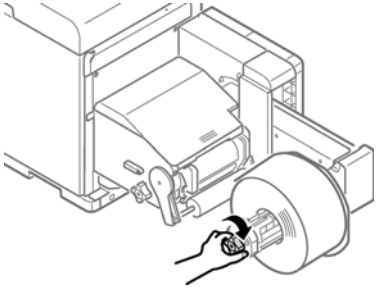

Rotate the Roll Paper Holder Knob until it clicks.

6. Aligning the Flange with the Roll Paper Holder shaft as shown in the illustration, attach the Flange.

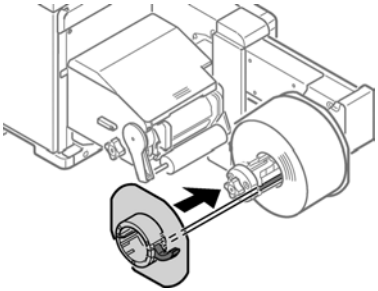

7. Slide the Flange as far as it will go in accordance with the roll paper width.

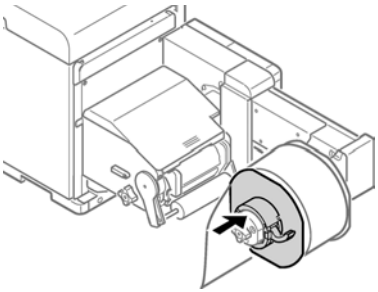

Note: *Slide the Flange up to the side of the loaded roll paper.*

Note: *Take care to avoid pinching your fingers or hands when attaching the Flange.*

8. Close the Flange Locking Lever.

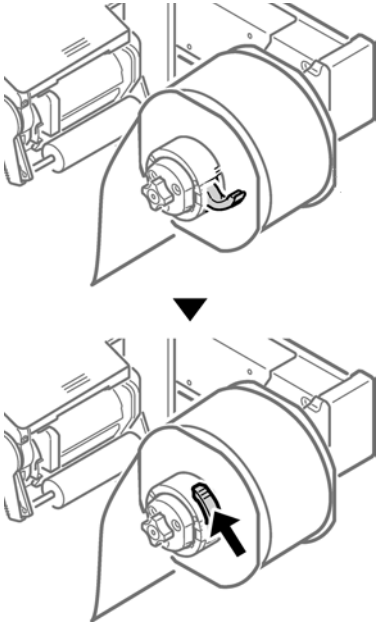

After loading roll paper, take care not to rest your body weight on the top of the Roll Paper Holder shaft. Doing so risks causing injury due to the device falling.

9. Lower the Unwinder Cover Open Lever to open the Unwinder Cover. Open the Unwinder Cover manually in the direction indicated by the arrow until it locks.

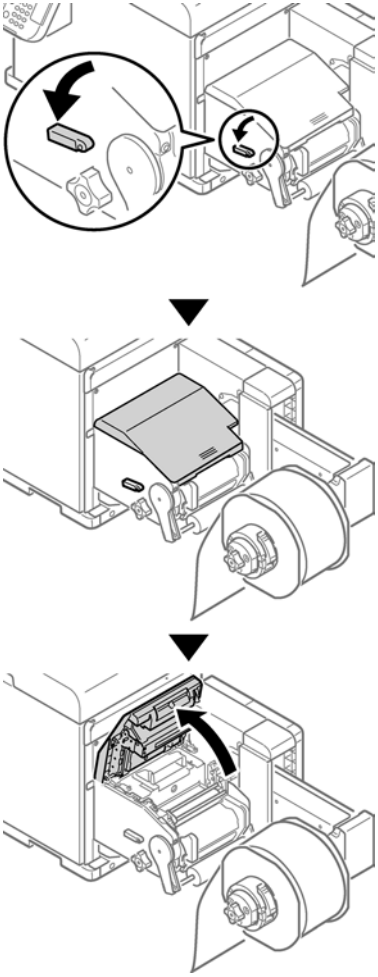

Note: *Open the Unwinder Cover until it locks securely.*

10. Before loading the paper, rotate the Roll Paper Guide Adjustment Knob counterclockwise and move the Roll Paper Guide towards you.

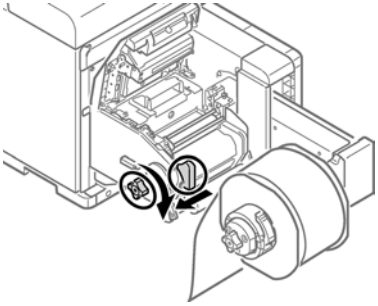

11. Pull up the F0 Roller Release Lever.

12. Press the Tension Bar Open Lever upwards until it clicks.

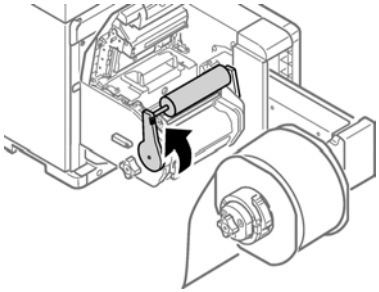

13. Pass paper below the Tension Bar and F0 Roller, and align the leading edge of the paper with the Roll Paper Guide [1] and Paper Guide [2].

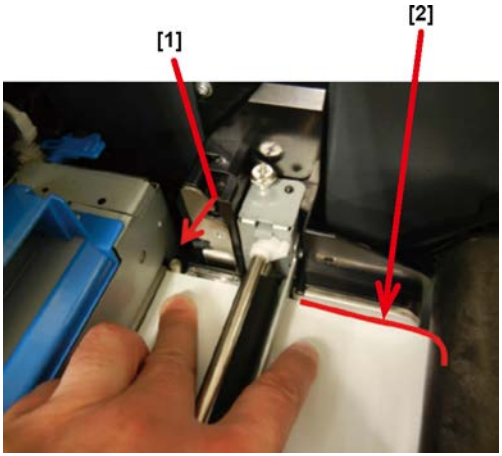

14. Check the paper status from the direction indicated by the arrow.

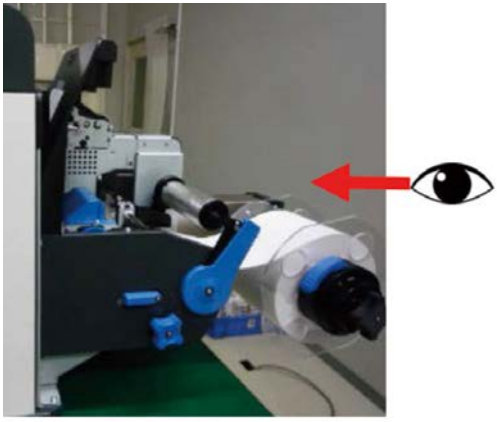

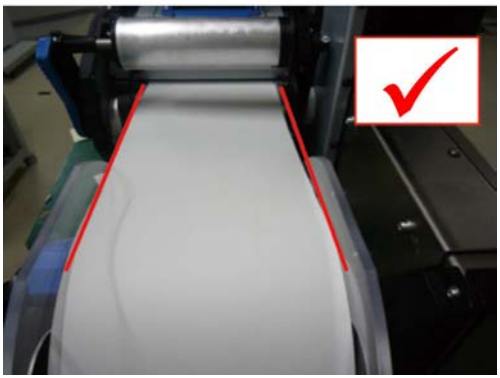

15. Rotate the Roll Paper Guide Adjustment Knob to adjust the paper until it is straight.

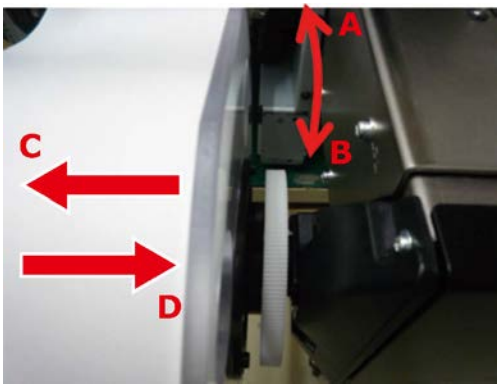

If you rotate the Roll Paper Guide Adjustment Knob in:

- Direction A - the roll paper moves in the direction C
- Direction B - the roll paper moves in the direction D

16. Lower the F0 Roller Release Lever to fix the roller in place.

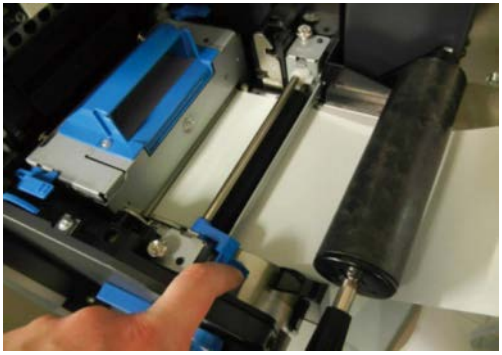

17. Press down on the Tension Bar Open Lever until it clicks.

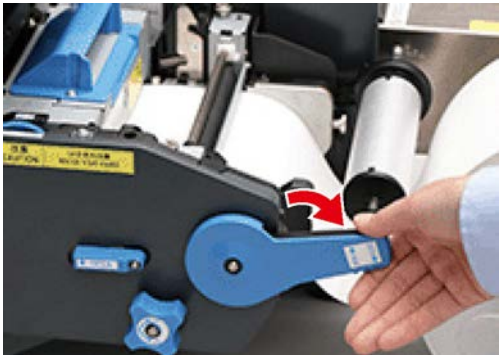

18. After loading the paper, rotate the Roll Paper Guide Adjustment Knob clockwise and align the Roll Paper Guide to the width of the paper.

    Note: *Set the Paper Guide correctly. If the Paper Guide is not set correctly, the width of the paper cannot be detected correctly.*

    Note: *Be careful that the Roll Paper Guide does not press too strongly on the paper. Doing so could damage the paper.*

    Note: *Do not allow too much of a gap between the paper and the Roll Paper Guide. Doing so could allow the paper to twist and the print position to shift.*

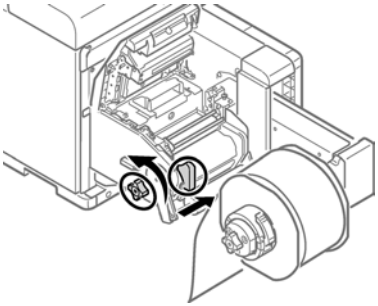

- In the following example, the gap is too large.

- In the following example, the Roll Paper Guide is aligned to the width of the paper.

- In the following example, the Paper Guide is too tight.

19. Close the Unwinder Cover.

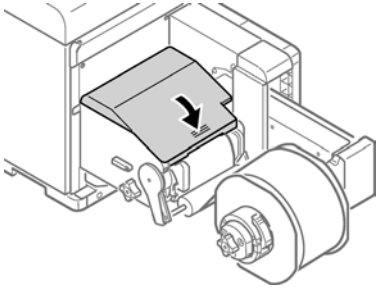

⚠ *When closing the Unwinder Cover, there is a risk of pinching your fingers or hands. Press the top of the Unwinder Cover to close it.*

Installing the Printer Driver (USB)

1. Ensure the QL-300 is powered off and **not** connected to your PC via the USB cable.

   Note: *Do not connect the USB cable until prompted later in this procedure.*

2. Start the driver installation software. You can obtain the software from www.QuickLabel.com/downloads.
3. When the language selection window is displayed, select a language. Then click **OK**.

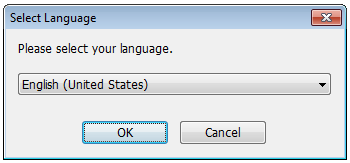

4. Read the Software License Agreement, and then click **Accept**.

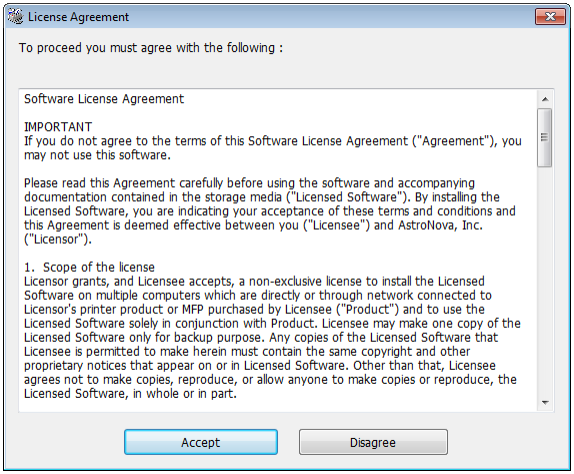

5. Verify the pre-installation check items, and then click **Next**.

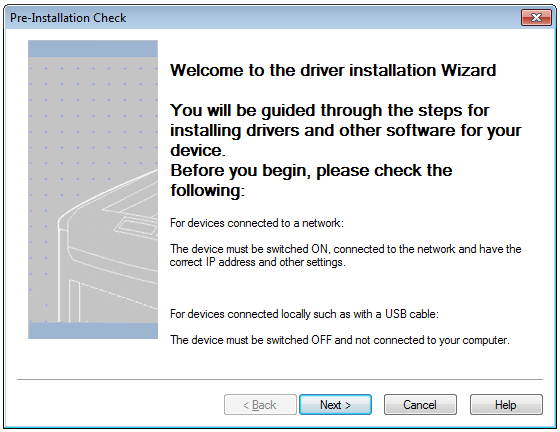

6. Click **Easy Installation (Local)**.

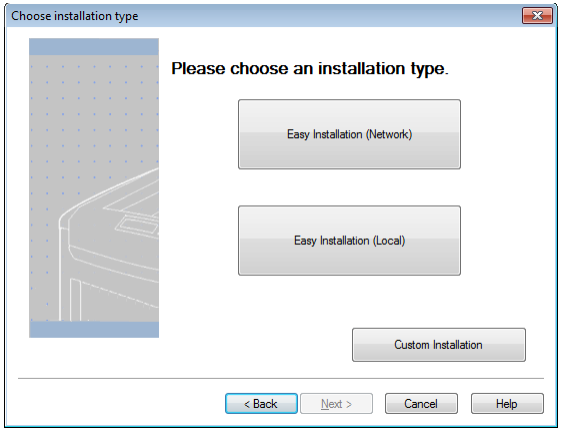

7. Select the driver version that matches your printer model. For example, select QuickLabel QL-300s if you are using a QL-300s printer. Then click **Next**.

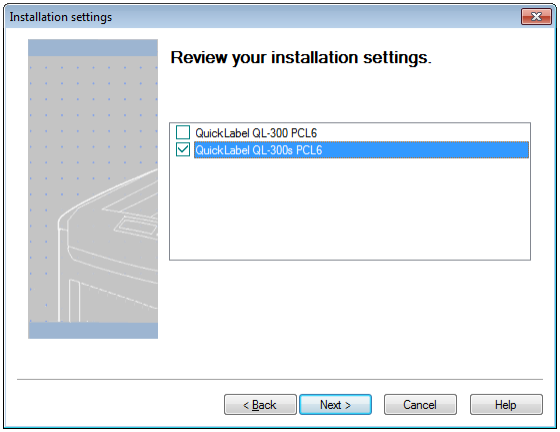

8. When prompted, connect the QL-300 to your PC with a USB cable. Then power on the QL-300. The installation will continue.

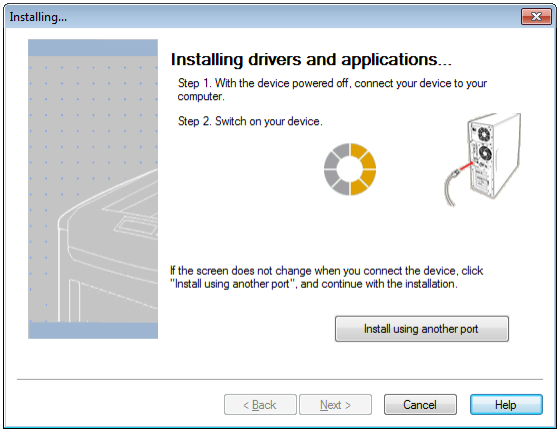

9. The printer driver will be installed. After installation is complete, click **Finish**.

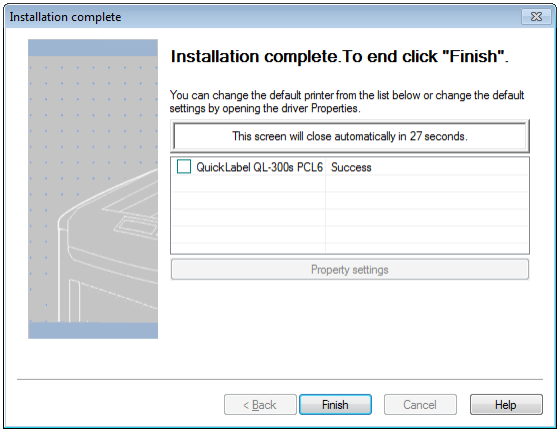

Installing the Printer Driver (Network)

1. Ensure the QL-300 is powered on and connected to the network via a LAN cable.

   Note: *For detailed information about networking, refer to the QL-300 User Guide.*

2. Start the driver installation software. You can obtain the software from www.QuickLabel.com/downloads.
3. When the language selection window is displayed, select a language. Then click **OK**.

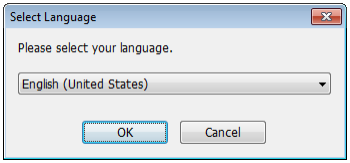

4. Read the Software License Agreement, and then click **Accept**.

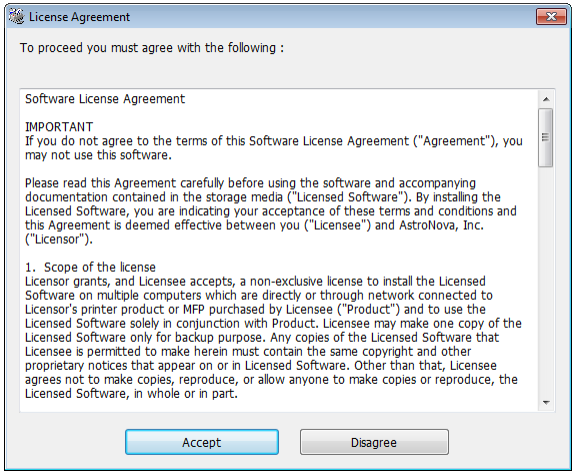

5. Verify the pre-installation check items, and then click **Next**.

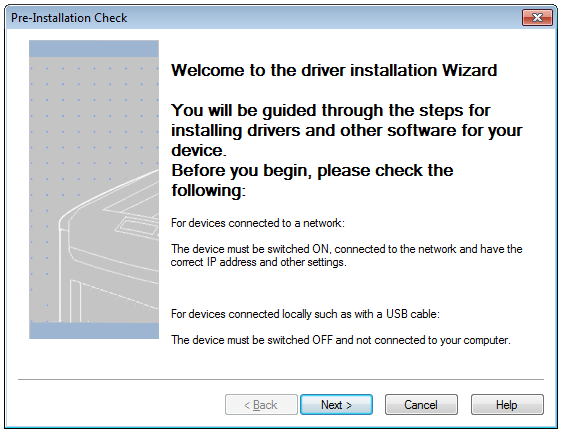

6. Click **Easy Installation (Network)**.

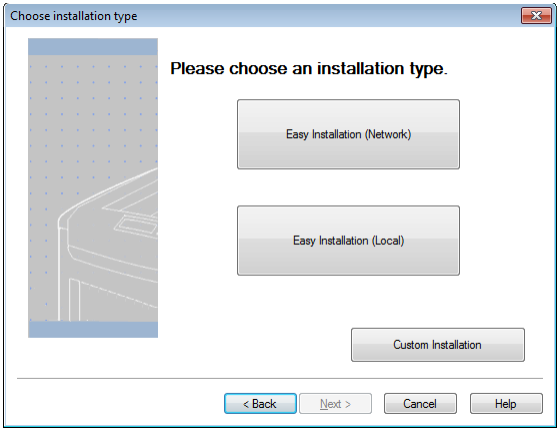

7. The driver searches for printers. After supported printers are detected, select the printer from the device list.

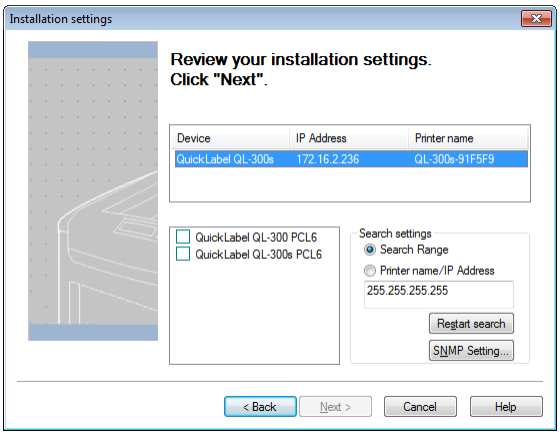

8. Select the driver version that matches your printer model. For example, select QuickLabel QL-300s if you are using a QL-300s printer. Then click **Next**.

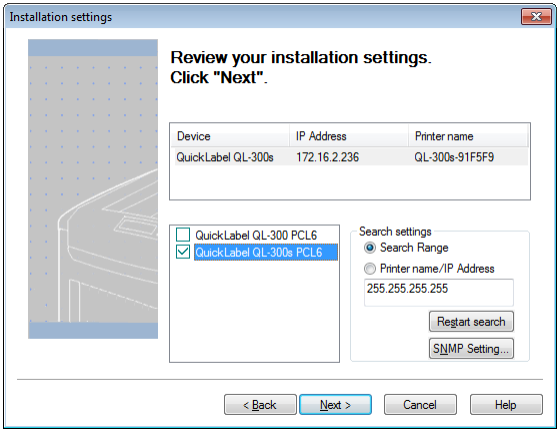

9. When you are prompted to create a port, select **IP Address (Recommended)**. Then click **OK**.

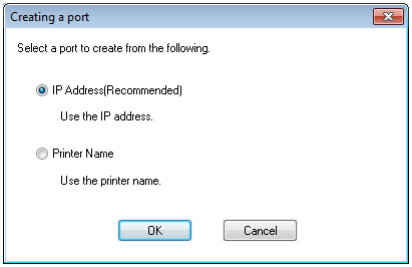

10. The printer driver will be installed. After installation is complete, click **Finish**.

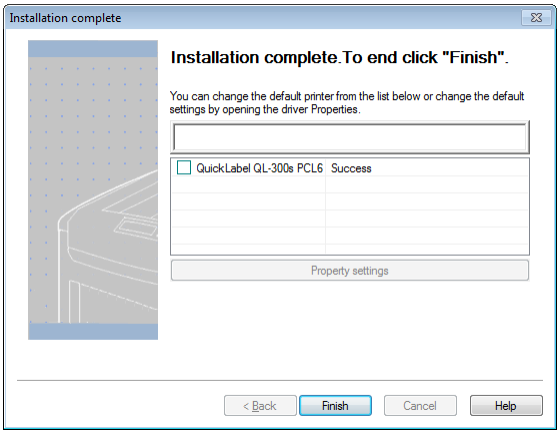

Next Steps

You have finished setting up the printer. Please refer to the QL-300 User Guide to set up the printer driver, configure printer settings, and begin printing labels.

Visit www.QuickLabel.com for video tutorials on setting up and using the QL-300 printer.

Guía rápida de inicio de la QL-300

Use las instrucciones de esta guía para configurar rápidamente su nueva impresora QL-300. Para obtener información más detallada sobre el funcionamiento de la impresora, consulte la Guía de usuario de la QL-300.

Puede descargar la Guía de usuario de la QL-300 en este enlace: www.quicklabel.com/support/user-guides.

Español

Cómo desempacar la impresora

1. Abra la parte superior de la caja y saque los accesorios de la impresora.

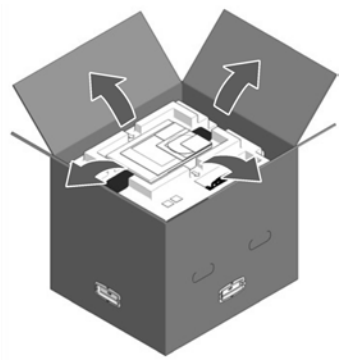

2. Retire la capa superior de los materiales de embalaje.

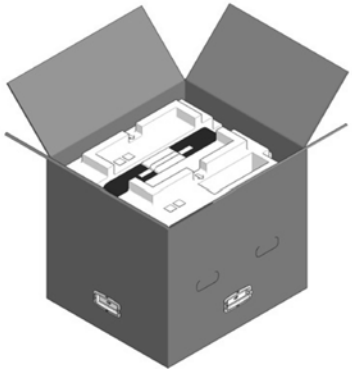

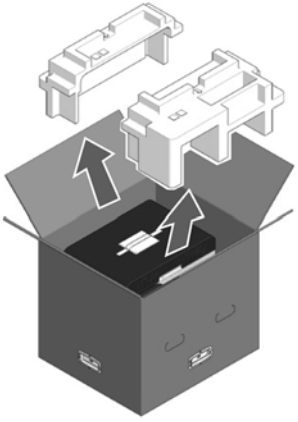

3. Retire las manijas (4 unidades) y a continuación quite la parte superior de la caja.

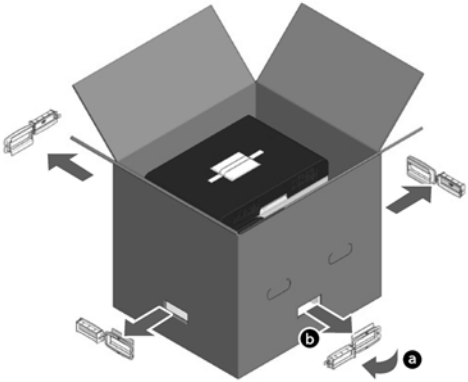

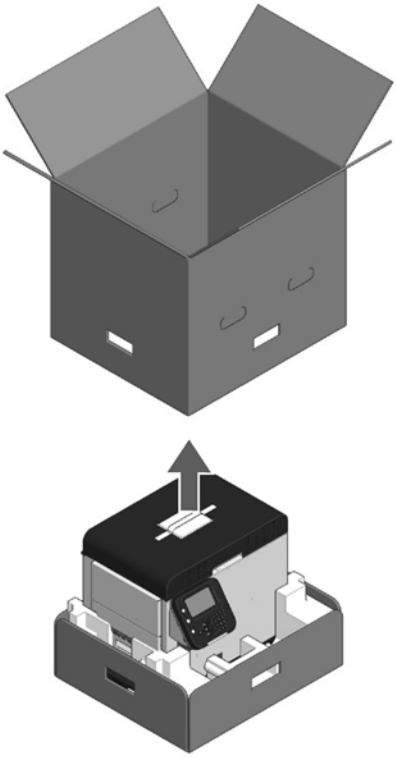

4. Desdoble la parte inferior de la caja, coloque sus manos en las manijas de la impresora (2 en la parte delantera y 2 en la parte trasera) y sostenga la impresora mientras retira los materiales de embalaje de la parte inferior, tanto de la parte delantera como de la trasera.

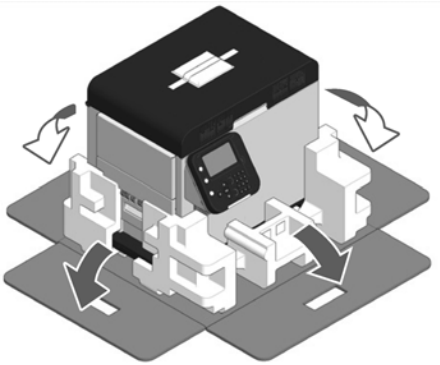

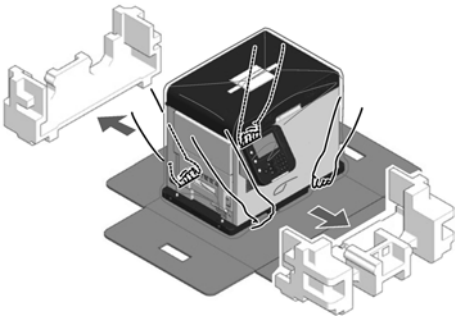

5. Corte y retire las cintas de protección de la impresora.

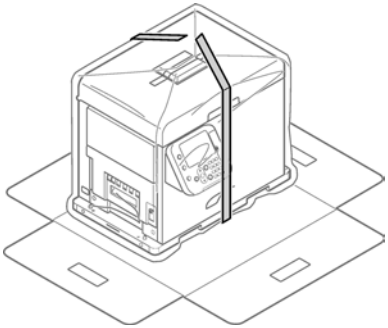

6. Retire la bolsa de plástico.

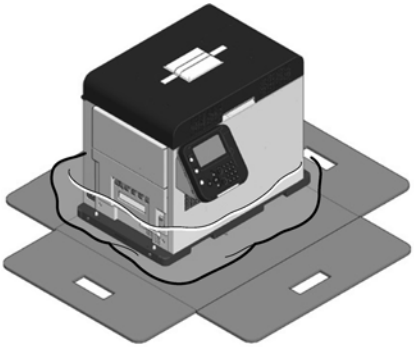

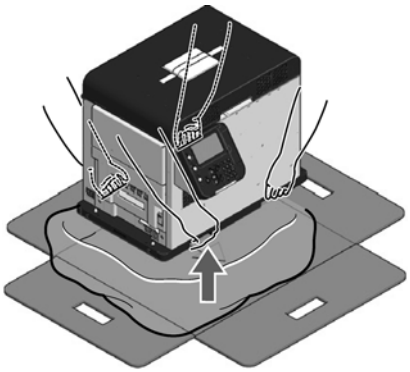

7. Retire el desecante.

8. Coloque la impresora en el espacio donde se instalará. Es importante determinar el sitio con antelación.

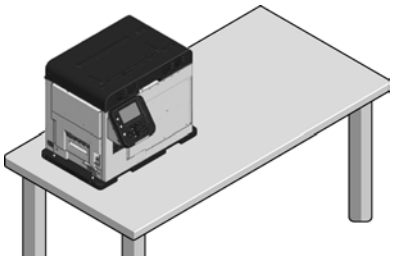

La impresora es pesada y se necesitan dos personas para poder moverla. Sostenga la impresora por las manijas cuando desee levantarla.

No sostenga el panel de control cuando levante la impresora. Existe el riesgo de que usted se lesione si sujeta la impresora por el panel de control, ya que el panel podría separarse y el resto del equipo se caería.

Asegúrese de contar con suficiente espacio cuando realice la instalación de la desbobinadora.

El peso del equipo, incluyendo las piezas de desgaste, es de 95 lb (43 kg). Debe instalarse sobre un soporte que sea lo suficientemente fuerte.

9. Abra la cubierta superior usando la palanca que hay en la misma.

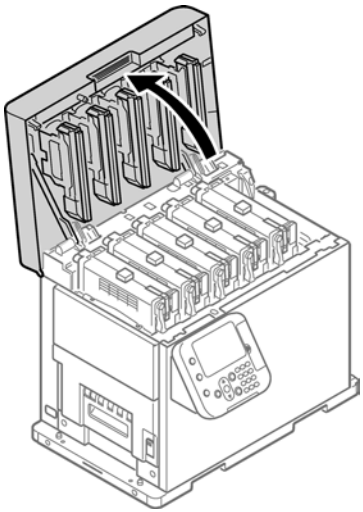

10. Retire la almohadilla transparente de protección ubicada en la parte superior del cartucho de tóner y después retire la cinta que protege la palanca de elevación.

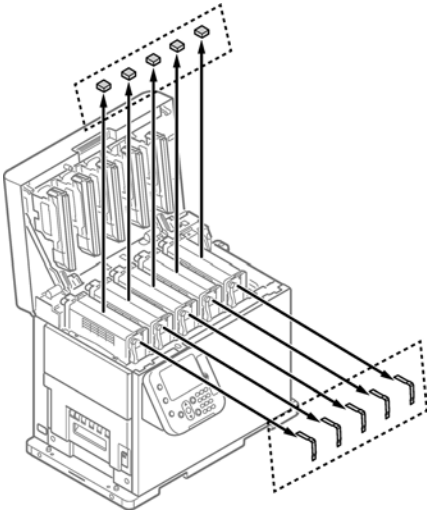

11. Los cartuchos de tóner se elevarán, así que gire la palanca de elevación para hacer que los cartuchos bajen.

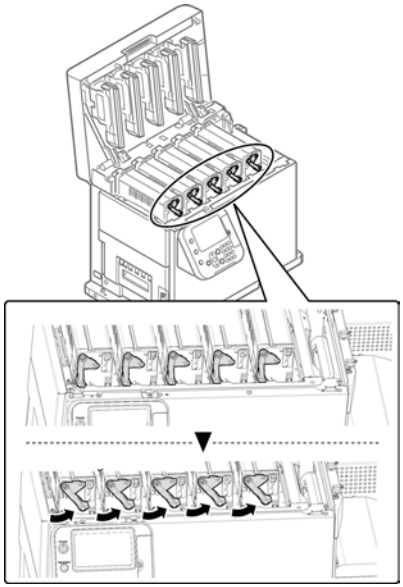

Español

12. Extraiga la hoja de protección.

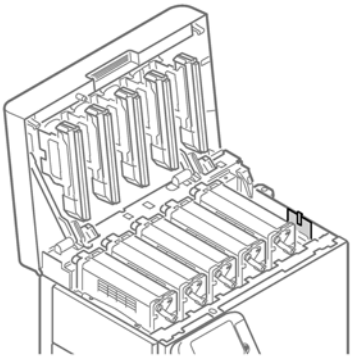

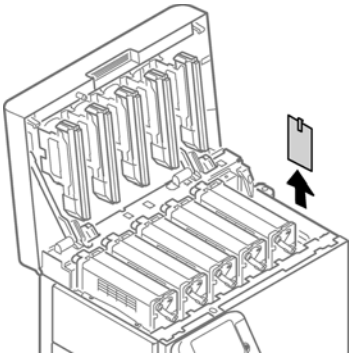

13. Cierre la cubierta superior.

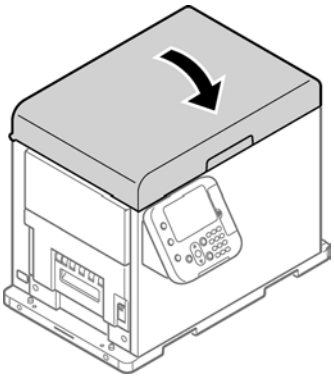

Al cerrar la cubierta superior existe el riesgo de que se machuque los dedos o las manos con la cubierta superior o el soporte de la misma. Para cerrar la cubierta superior, presione desde la parte superior.

Existe el riesgo de que se machuque los dedos o las manos si sujeta el cabezal LED al cerrar la cubierta superior. Para cerrar la cubierta superior, presione desde la parte superior.

Cómo desempacar la desbobinadora

1. Abra la parte superior de la caja de embalaje.

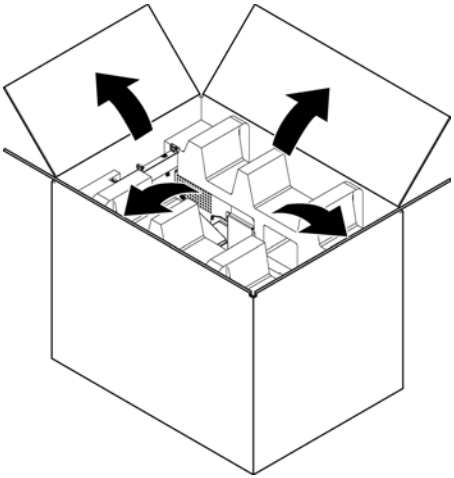

2. Retire la capa superior de los materiales de embalaje.

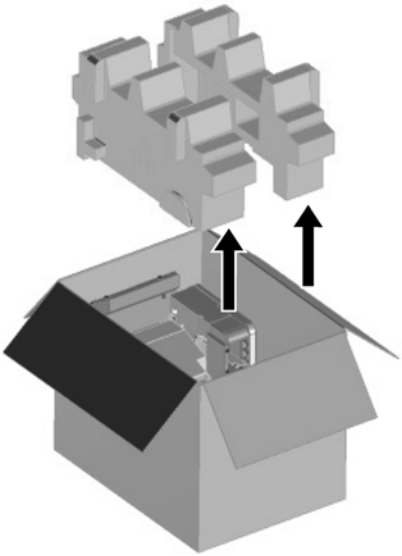

Español

3. Saque la desbobinadora.

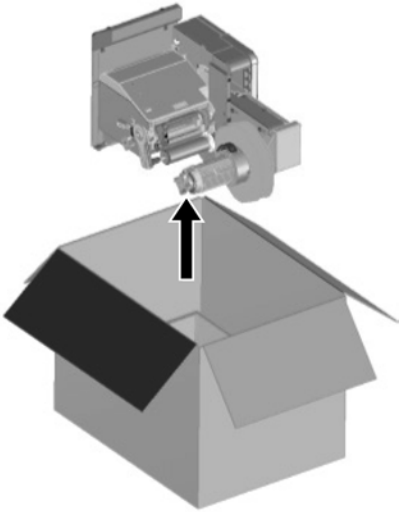

4. Retire la bolsa de plástico de la desbobinadora y después saque los accesorios.

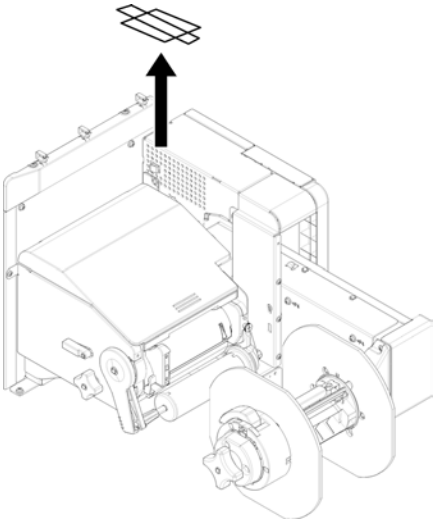

5. Despegue la cinta de ambos sitios.

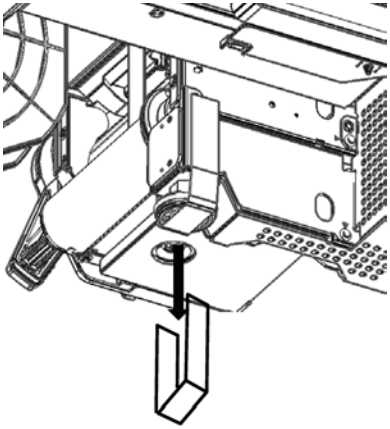

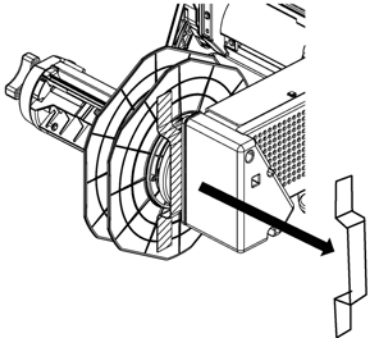

Instalación de las pinzas para cables

1. Instale las pinzas para cables (3 unidades).

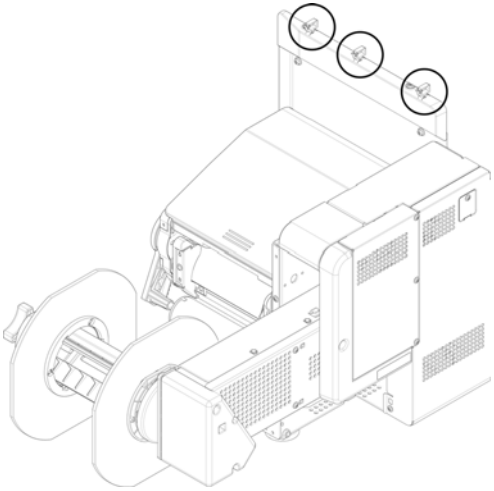

Cómo instalar la desbobinadora en la impresora

Tenga cuidado de no dejar la caer la desbobinadora.

Tenga cuidado de no machucarse las manos o los dedos entre la desbobinadora y la impresora.

Ajuste firmemente los tres tornillos. Si están sueltos, existe el riesgo de que la desbobinadora se caiga o de que la calidad de impresión disminuya.

1. Compruebe si el ajustador de la desbobinadora está elevado. Si el ajustador no está elevado, antes de montarlo en la impresora, gírelo a la posición hacia arriba.

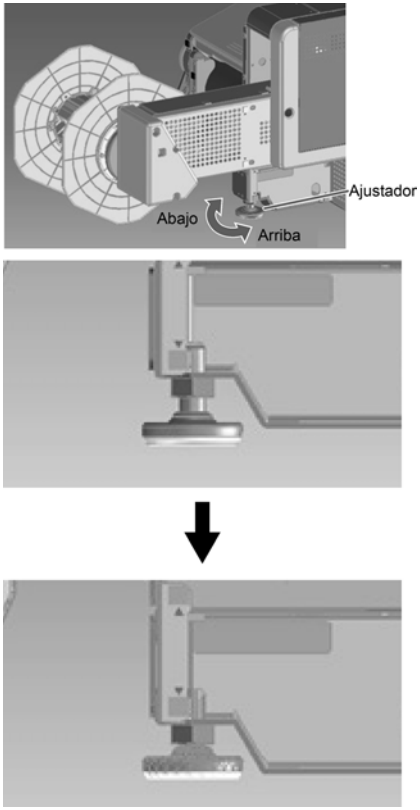

2. Sostenga la desbobinadora cerca de los fijadores y del orificio de montaje, posteriormente haga presión para colocarla sobre el lado derecho de la impresora y deslícela hacia abajo.

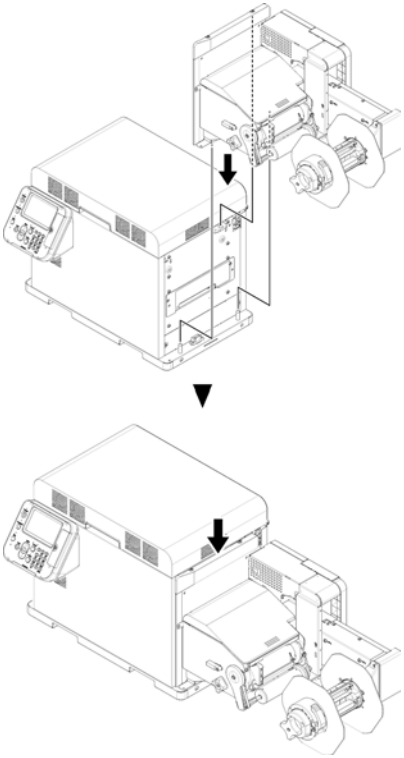

Español

3. Use tres tornillos para asegurar la desbobinadora a la impresora. Apriete los tornillos en orden (1, 2 y 3) como se muestra en la ilustración.

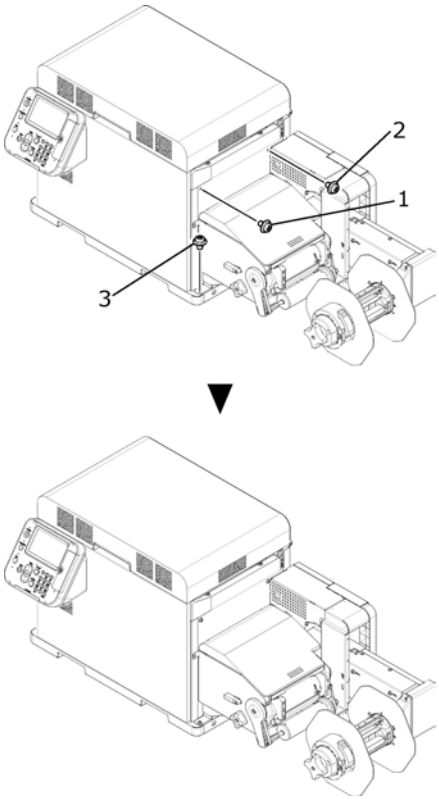

4. Extienda el ajustador para que esté en contacto con el soporte. Tenga cuidado de no extender demasiado el ajustador.

Conexión del cable de alimentación

1. Inserte correctamente el cable de alimentación suministrado dentro del conector de alimentación de la máquina.

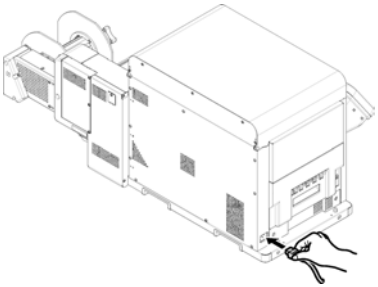

2. Conecte el enchufe de alimentación en un tomacorriente.

Encendido de la impresora

1. Mantenga presionado el botón de **ENCENDIDO** durante un segundo aproximadamente. Cuando se enciende la impresora, la luz LED del botón de **ENCENDIDO** se ilumina.

Cuando la máquina arranca, aparece la pantalla de inicio en el panel de control LCD. Poco tiempo después, aparece la pantalla de inactividad y es posible comenzar a imprimir.

Carga de materiales

⚠ *Tenga cuidado de no dejar caer el rollo de papel cuando lo esté colocando. Los rollos de papel son pesados y pueden lesionarlo si los deja caer.*

Si deja caer el rollo de papel, este podría rodar en el suelo y lesionar a las personas que estén cerca.

Para evitar que el rollo de papel se caiga, guárdelo en posición horizontal sobre un escritorio o superficie similar.

Español

1. Abra la palanca de bloqueo del reborde.

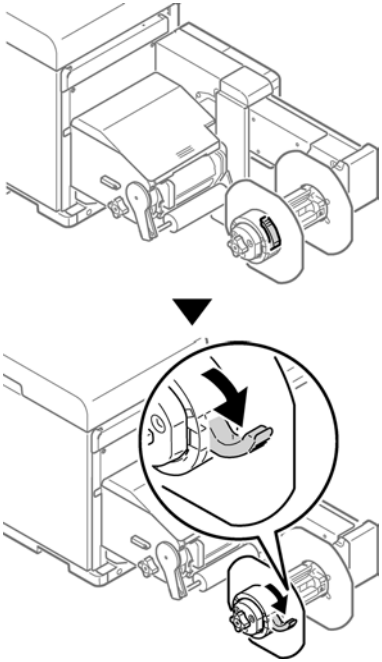

2. Retire el reborde.

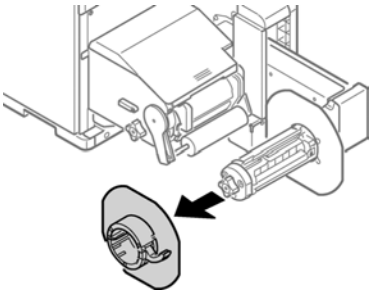

3. Gire la perilla del portarrollos para contraer el eje del mismo.

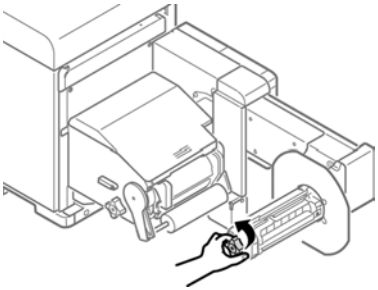

4. Coloque el rollo de papel deslizándolo hasta el final del eje del portarrollos.

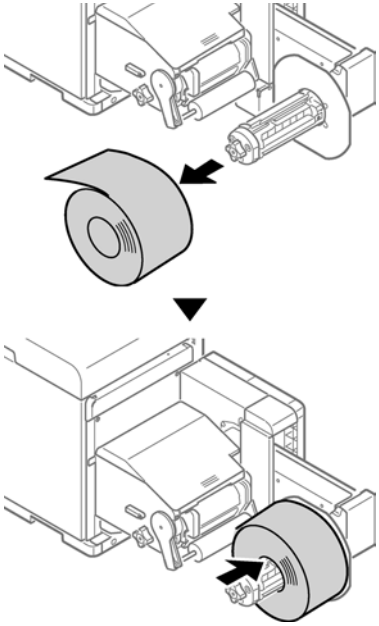

Nota: *Asegúrese de deslizar el rollo de papel hasta el fondo. Si el rollo no se desliza hasta el final, la precisión de la posición de impresión puede verse afectada.*

Nota: *Tenga cuidado de no machucarse los dedos o las manos al deslizar el rollo de papel.*

5. Gire la perilla del portarrollos para fijar el centro del rollo en su lugar.

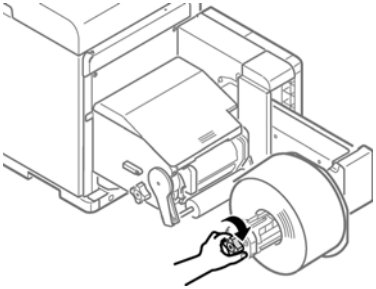

Gire la perilla del portarrollos hasta que haga clic.

6. Alineando el reborde con el eje del portarrollos, como se muestra en la ilustración, coloque el reborde.

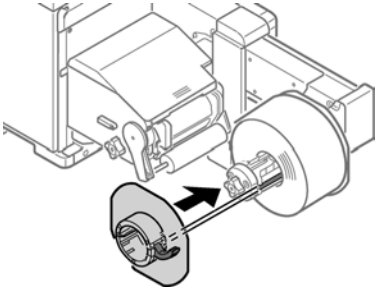

7. Deslice el reborde hasta el fondo, dependiendo del ancho del rollo de papel.

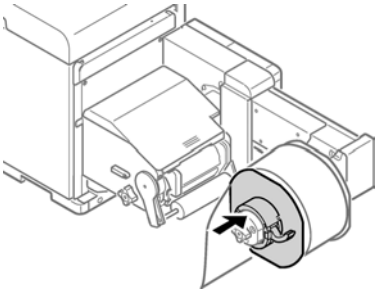

Nota: *Deslice el reborde hacia arriba en el costado del rollo de papel cargado.*

Nota: *Tenga cuidado de no machucarse los dedos o las manos al colocar el reborde.*

8. Cierre la palanca de bloqueo del reborde.

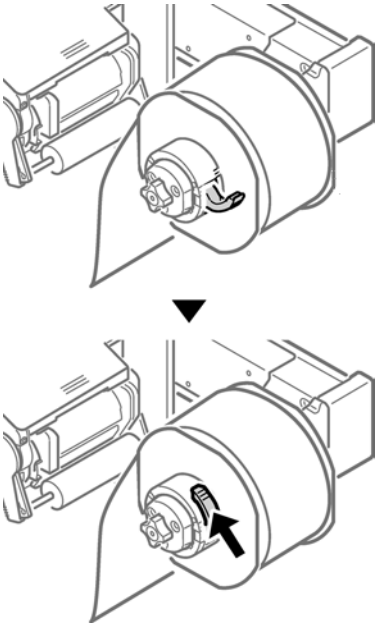

Después de cargar el rollo de papel, tenga cuidado de no apoyar el peso de su cuerpo sobre el eje del portarrollos. Si lo hace, existe el riesgo de que el dispositivo se caiga y usted se lesione.

9. Baje la palanca de apertura de la cubierta de la desbobinadora para abrirla. Abra manualmente la cubierta de la desbobinadora en la dirección indicada por la flecha hasta que se bloquee.

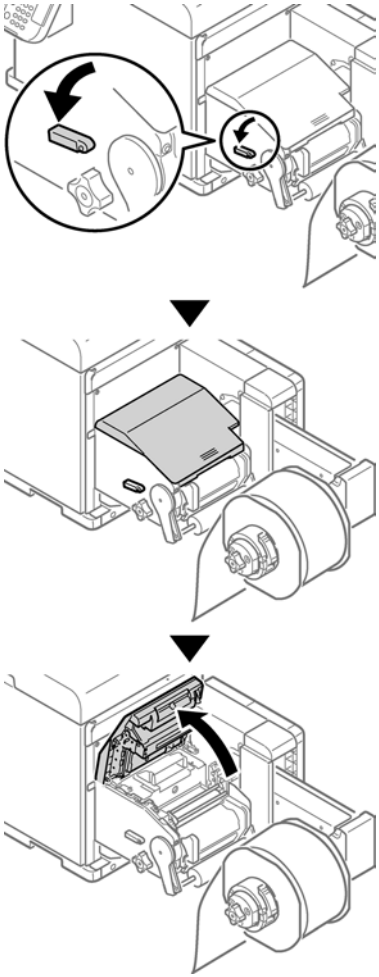

Nota: *Abra la cubierta de la desbobinadora hasta que quede bien bloqueada.*

10. Antes de cargar el papel, gire la perilla de ajuste de la guía del rollo hacia la izquierda y mueva la guía del rollo hacia usted.

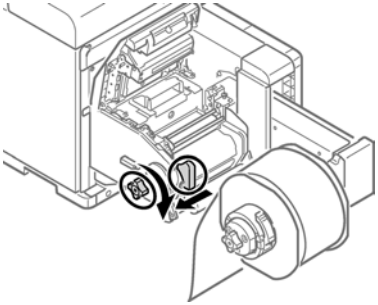

11. Levante la palanca de liberación del rodillo F0.

12. Empuje la palanca de apertura de la barra tensora hacia arriba hasta que haga clic.

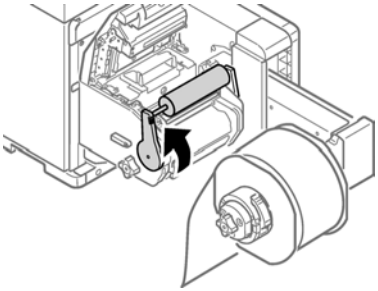

13. Pase el papel por debajo de la barra tensora y el rodillo F0, y alinee el borde guía del papel con la guía del rollo [1] y la guía del papel [2].

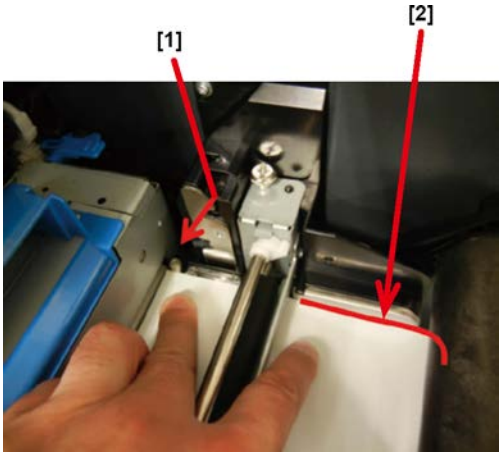

Español

14. Compruebe el estado del papel desde la dirección indicada por la flecha.

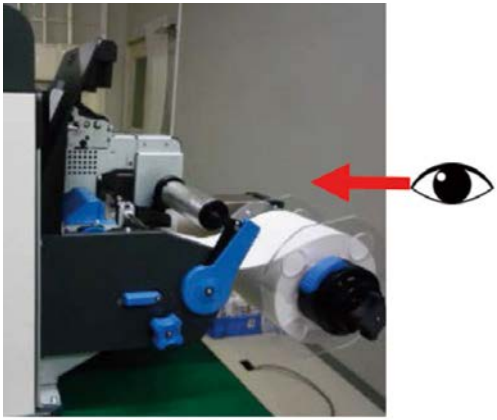

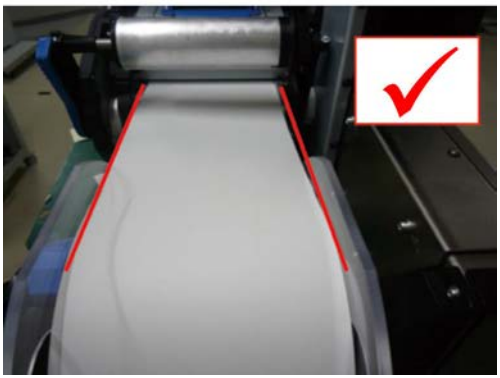

15. Gire la perilla de ajuste de la guía del rollo para ajustar el papel hasta que esté recto.

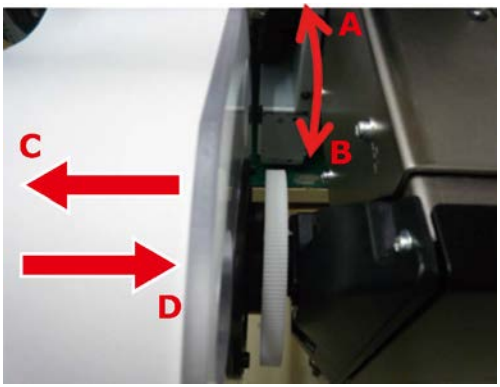

Si gira la perilla de ajuste de la guía del rollo en:

- dirección A, el rollo de papel se mueve en dirección C;
- dirección B, el rollo de papel se mueve en dirección D.

16. Baje la palanca de liberación del rodillo F0 para colocar el rodillo en su lugar.

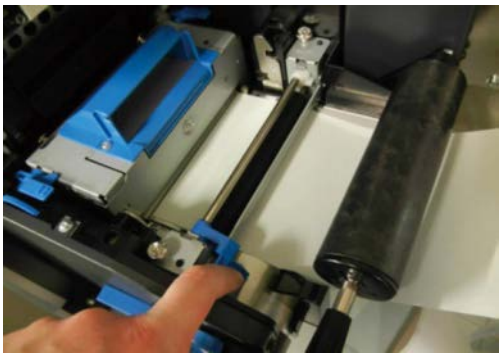

17. Empuje la palanca de apertura de la barra tensora hasta que haga clic.

Español

18. Después de cargar el papel, gire la perilla de ajuste de la guía del rollo hacia la derecha y alinee la guía del rollo con el ancho del papel.

    Nota: *Coloque correctamente la guía del papel. Si la guía del papel no está colocada correctamente, no es posible detectar bien la anchura del papel.*

    Nota: *Tenga cuidado de que la guía del rollo no haga demasiada presión sobre el papel. Si se ejerce demasiada presión se podría dañar el papel.*

    Nota: *No deje mucho espacio entre el papel y la guía del rollo. Esto permitiría que el papel se gire y que cambie la posición de impresión.*

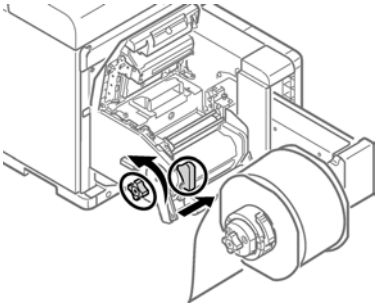

- En el siguiente ejemplo, el espacio es demasiado grande.

- En el siguiente ejemplo, la guía del rollo está alineada con la anchura del papel.

- En el siguiente ejemplo, la guía del papel está demasiado ceñida.

19. Cierre la cubierta de la desbobinadora.

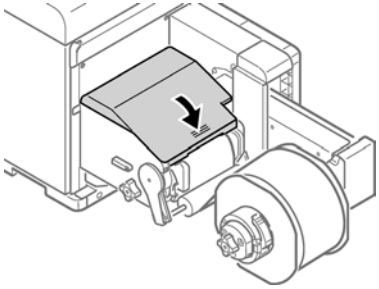

⚠ *Al cerrar la cubierta de la desbobinadora, existe el riesgo de machucarse los dedos o las manos. Para cerrar la cubierta de la desbobinadora, presione desde la parte superior.*

Como instalar el controlador de la impresora (USB)

1. Asegúrese de que la QL-300 esté apagada y **no** conectada a su computadora a través del cable USB.

   Nota: *No conecte el cable USB hasta que se le solicite más adelante en este procedimiento.*

2. Inicie el software de instalación del controlador. Puede descargar el software en este enlace: www.QuickLabel.com/downloads.
3. Cuando aparezca la ventana de selección de idioma, elija su idioma. Después, haga clic en **Aceptar**.

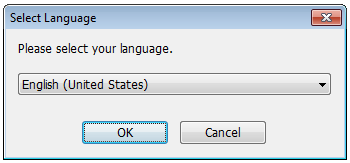

Español

4. Lea el Contrato de Licencia del software y después haga clic en **Acepto**.

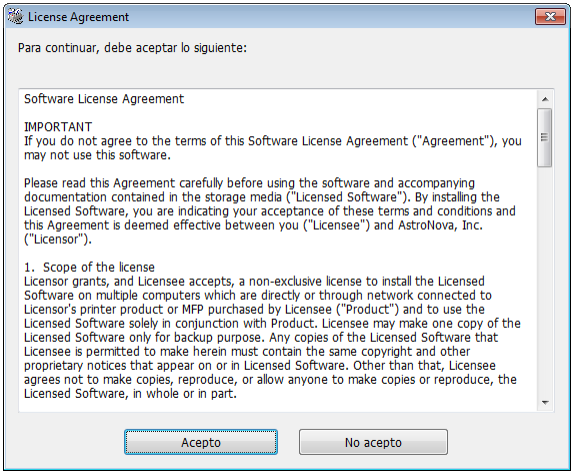

5. Revise los elementos de comprobación previos a la instalación y después haga clic en **Siguiente**.

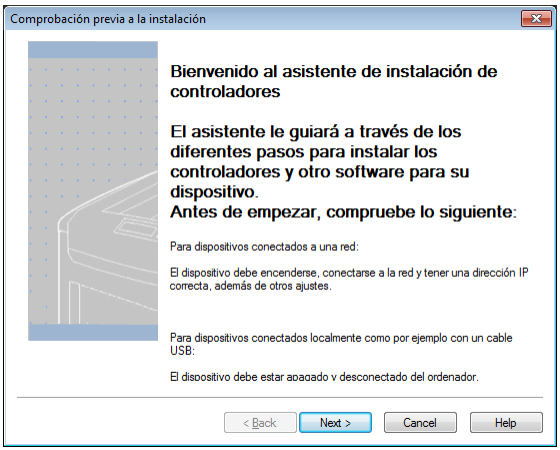

6. Haga clic en **Instalación fácil (Local)**.

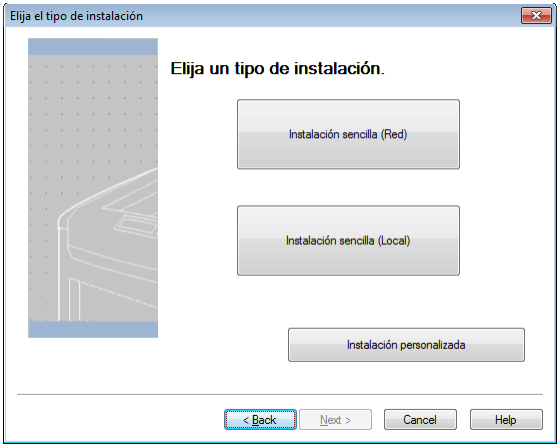

7. Seleccione la versión del controlador adecuada para su modelo de impresora. Por ejemplo, seleccione QuickLabel QL-300s si está usando una impresora QL-300s. A continuación, haga clic en **Siguiente**.

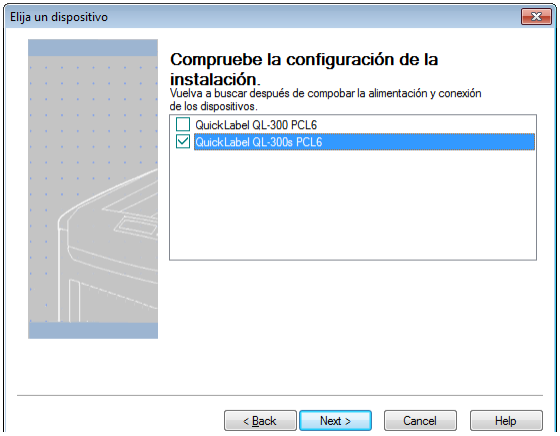

Español

8. Cuando se le solicite, conecte la QL-300 a su computadora con un cable USB. Después, encienda la QL-300. La instalación continuará.

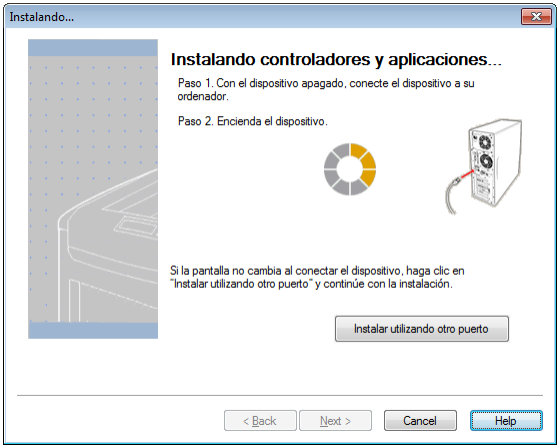

9. Se instalará el controlador de la impresora. Cuando se haya completado la instalación, haga clic en **Finalizar**.

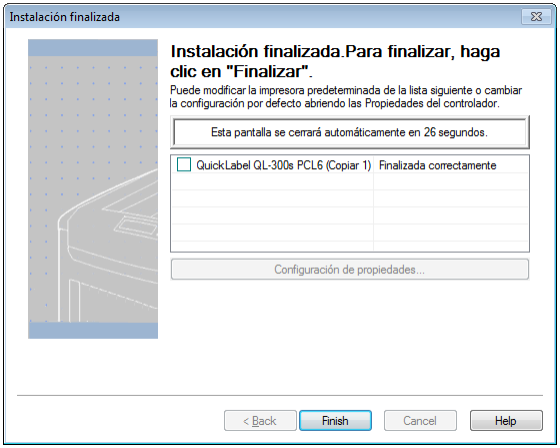

Cómo instalar el controlador de la impresora (red)

1. Asegúrese de que la impresora QL-300 esté encendida y conectada a la red por medio de un cable LAN.

   Nota: *Para obtener información más detallada sobre el funcionamiento de las redes, consulte la Guía de usuario de la QL-300.*

2. Inicie el software de instalación del controlador. Puede descargar el software en este enlace: www.QuickLabel.com/downloads.

3. Cuando aparezca la ventana de selección de idioma, elija su idioma. Después, haga clic en **Aceptar**.

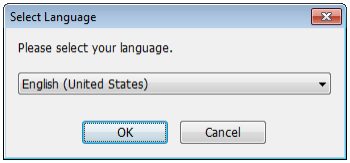

4. Lea el Contrato de Licencia del software y después haga clic en **Acepto**.

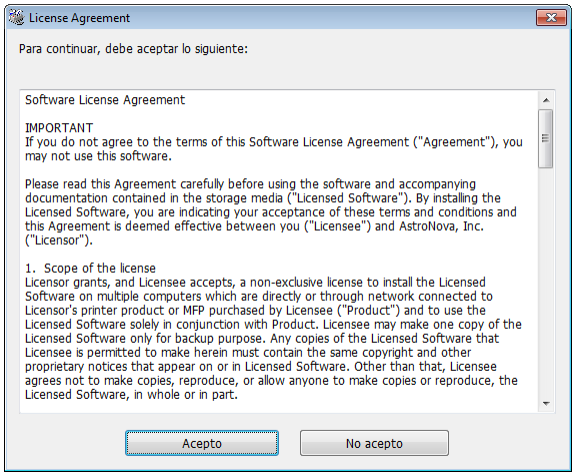

5. Revise los elementos de comprobación previos a la instalación y después haga clic en **Siguiente**.

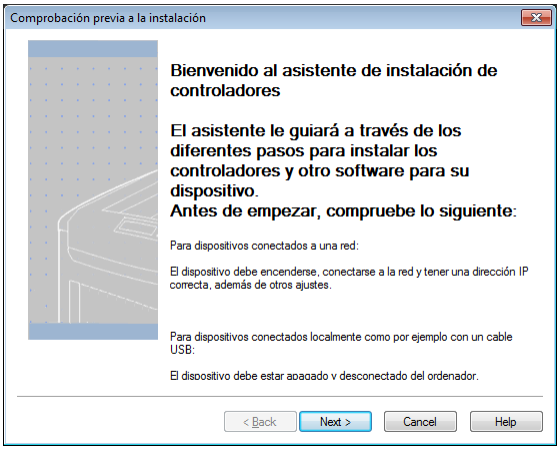

Español

6. Haga clic en **Instalación fácil (Red)**.

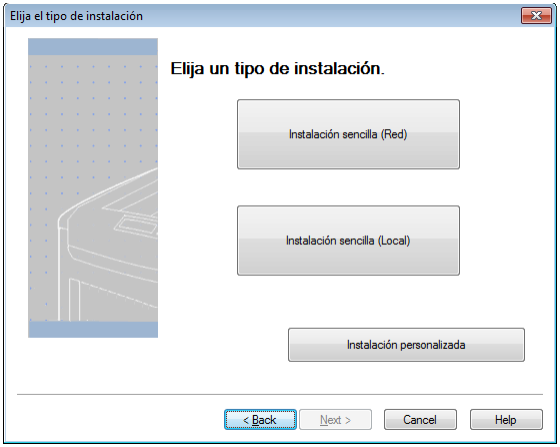

7. El controlador busca las impresoras. Cuando se hayan detectado las impresoras compatibles, seleccione su impresora de la lista de dispositivos.

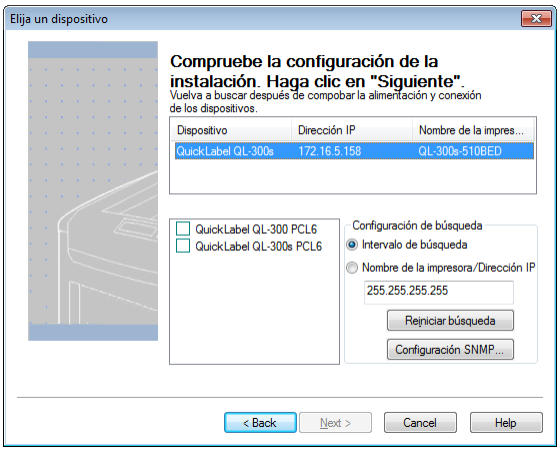

8. Seleccione la versión del controlador adecuada para su modelo de impresora. Por ejemplo, seleccione QuickLabel QL-300s si está usando una impresora QL-300s. A continuación, haga clic en **Siguiente**.

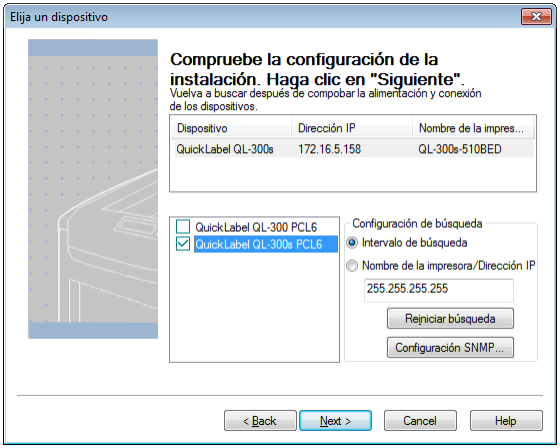

9. Cuando se le solicite crear un puerto, seleccione **Dirección IP (Recomendado)**. Después, haga clic en **Aceptar**.

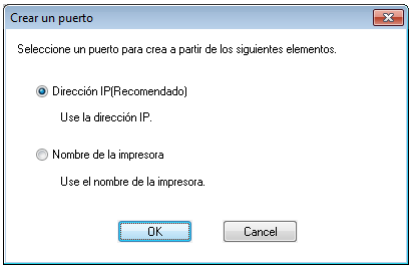

10. Se instalará el controlador de la impresora. Cuando se haya completado la instalación, haga clic en **Finalizar**.

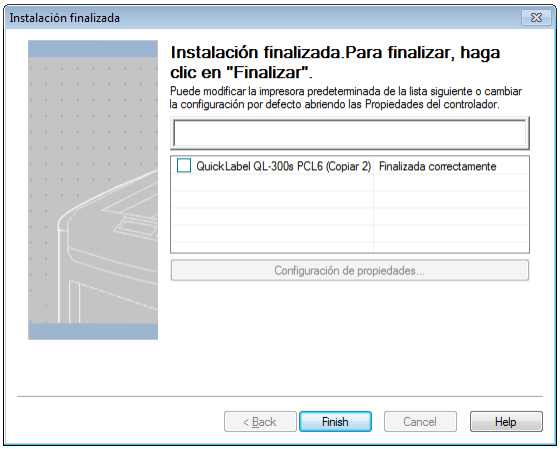

Español

Pasos siguientes

Ha completado la instalación de la impresora. Consulte la Guía de usuario de la QL-300 para configurar el controlador de la impresora, así como los ajustes de la impresora y empiece a imprimir etiquetas.

Visite www.QuickLabel.com para ver los videos de los tutoriales de configuración y uso de la impresora QL-300.

Guide de prise en main rapide QL-300

Pour installer rapidement votre nouvelle imprimante QL-300, suivez les instructions fournies dans ce guide. Pour obtenir des informations détaillées concernant le fonctionnement de l'imprimante, veuillez vous reporter au Guide d'utilisation de la QL-300.

Vous pouvez télécharger le Guide d'utilisation de la QL-300 depuis l'adresse https://quicklabel.fr/assistance/user-guides.

Déballage de l'imprimante

1. Ouvrez le carton d'emballage par le dessus et retirez les accessoires de la machine.

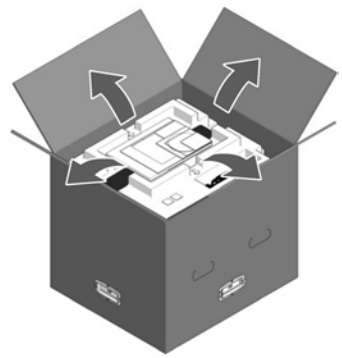

2. Retirez la première couche de matériaux d'emballage.

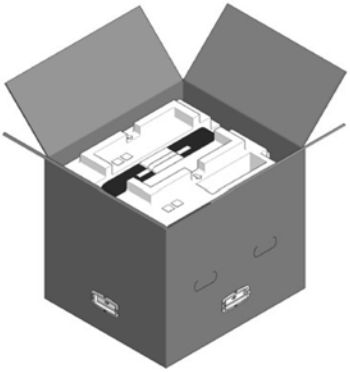

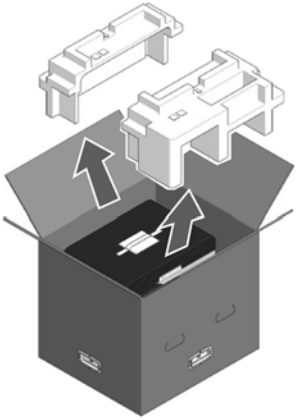

Français

3. Retirez les 4 poignées, puis ôtez le dessus du carton d'emballage.

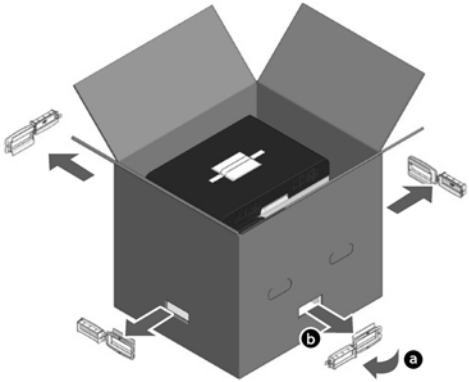

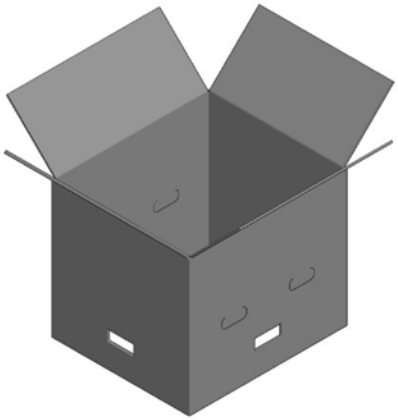

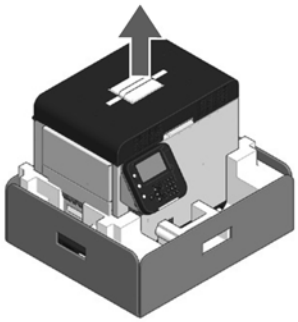

4. Ouvrez la partie inférieure du carton, placez les mains sur les poignées de l'imprimante (2 à l'avant, 2 à l'arrière) et soutenez-la tandis que vous retirez les matériaux d'emballage avant et arrière disposés au fond du carton.

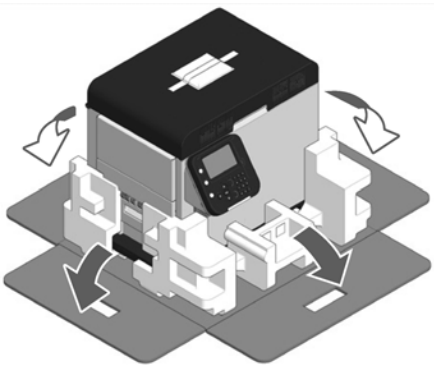

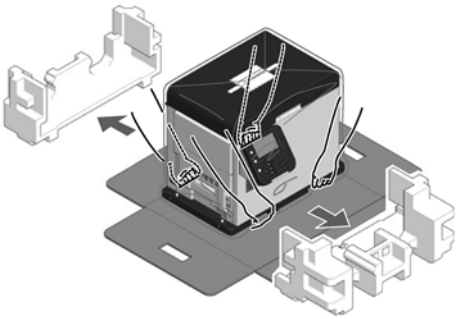

5. Coupez et retirez les bandes qui maintiennent l'imprimante.

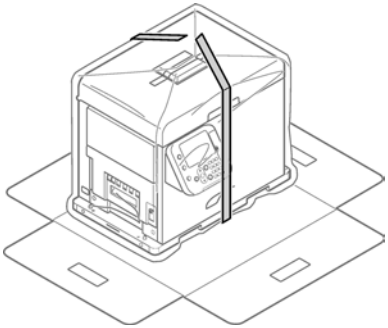

6. Retirez le sac en plastique.

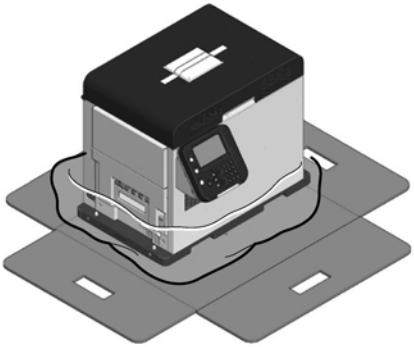

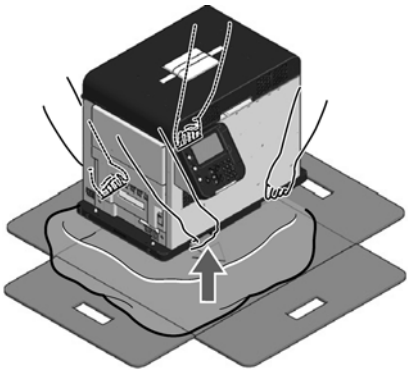

7. Retirez le sachet déshydratant.

Français

8. Placez l'imprimante à l'endroit où vous avez prévu de l'installer.

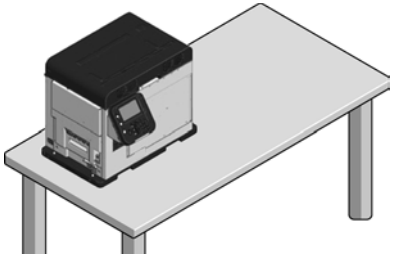

⚠ *L'imprimante est lourde et deux personnes sont nécessaires pour la soulever. Soulevez-la en la tenant par les poignées.*

Ne la soulevez pas par le panneau de commande, car celui-ci risquerait de se détacher et vous pourriez lâcher l'appareil, risquant ainsi de provoquer des blessures.

Prévoyez un espace suffisant pour l'installation du dérouleur.

La machine, équipée de ses pièces d'usure, pèse environ 43 kg (95 lb). Installez-la sur un support suffisamment solide.

9. Ouvrez le capot supérieur à l'aide du levier d'ouverture.

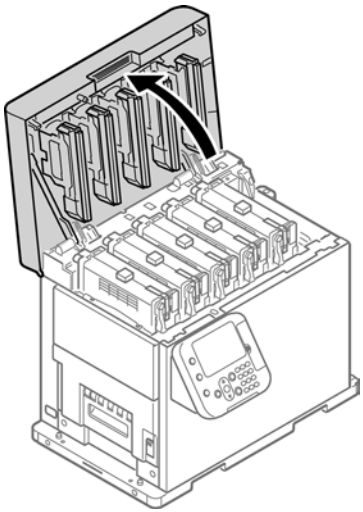

10. Retirez les tampons qui se trouvent sur le dessus des cartouches d'impression, puis le ruban adhésif qui fixe les leviers de déverrouillage.

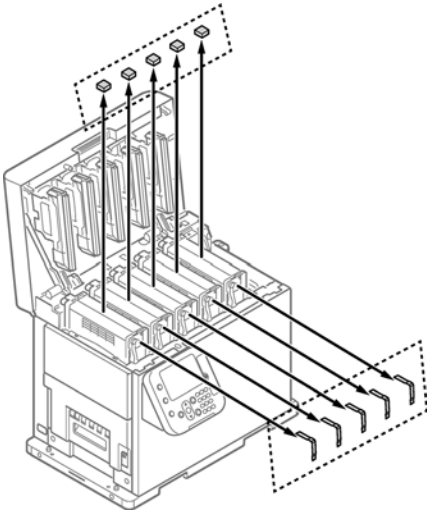

11. Les cartouches d'encre se relèvent ; faites basculer le levier de déverrouillage pour les abaisser.

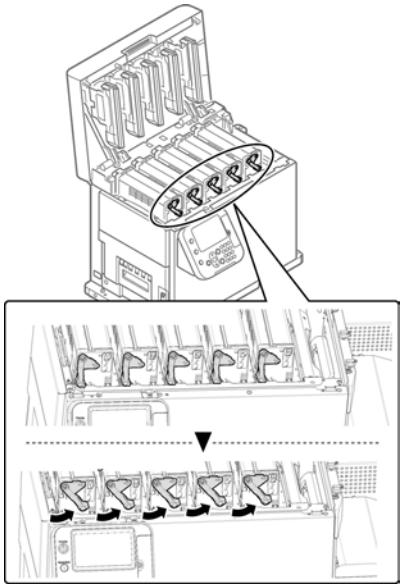

Français

12. Retirez le film de protection.

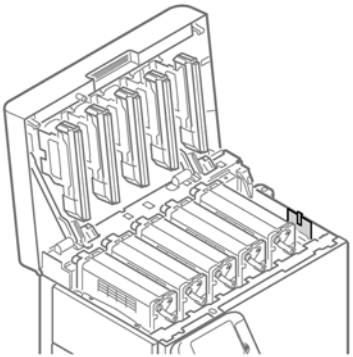

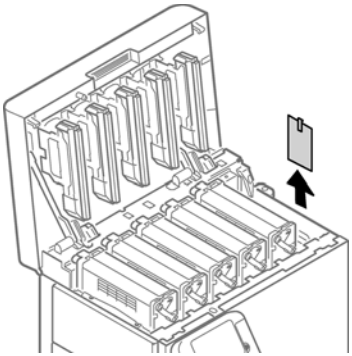

13. Fermez le capot supérieur.

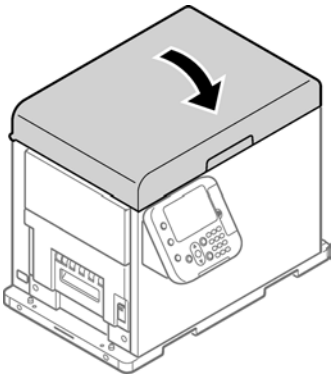

Lorsque vous fermez le capot supérieur, prenez garde à ne pas vous pincer les doigts ou la main dans le capot ou son support. Appuyez sur le dessus du capot pour le fermer.

Si vous tenez la tête LED lorsque vous fermez le capot supérieur, vous risquez de vous coincer les doigts ou la main. Appuyez sur le dessus du capot pour le fermer.

Déballage du dérouleur

1. Ouvrez le dessus du carton d'emballage.

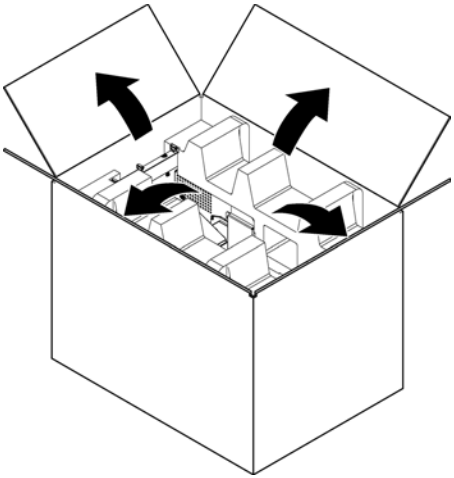

2. Retirez la première couche de matériaux d'emballage.

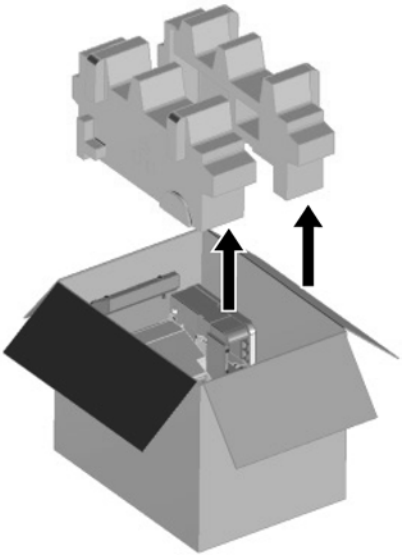

Français

3. Sortez le dérouleur.

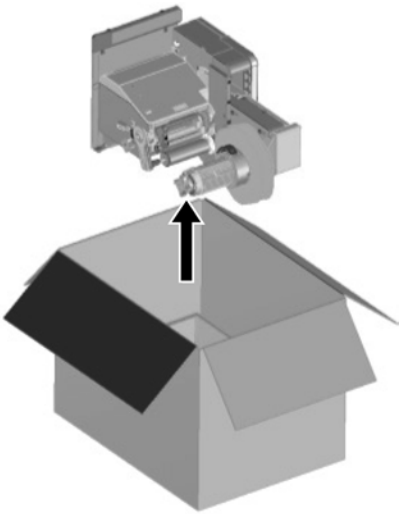

4. Retirez le sac plastique du dérouleur, puis sortez les accessoires.

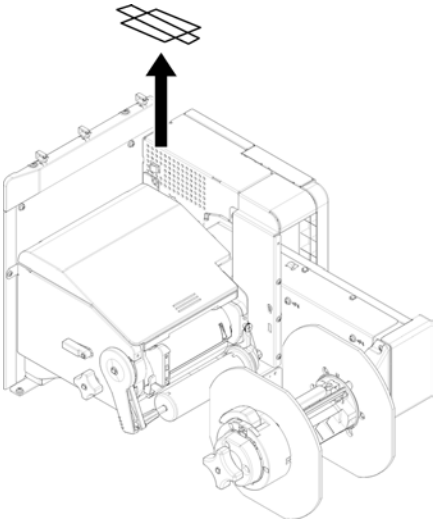

5. Décollez le ruban adhésif aux deux endroits indiqués.

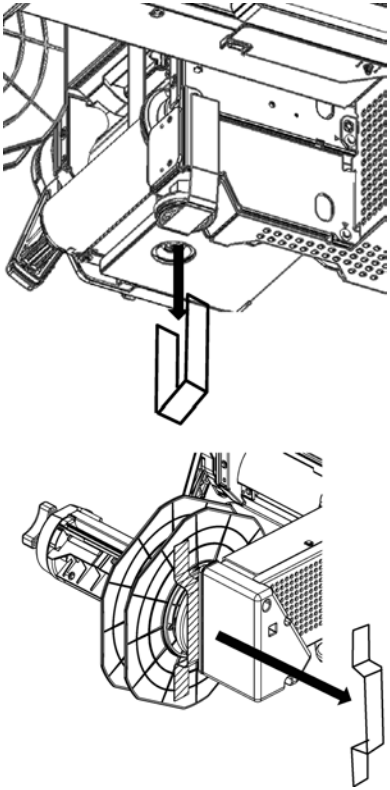

Installation des serre-câbles

1. Installez les serre-câbles (3 pièces).

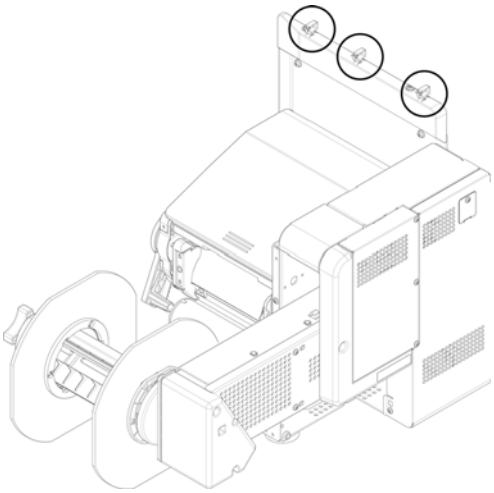

Français

Installation du dérouleur sur l'imprimante

Faites attention de ne pas faire tomber le dérouleur.

Prenez garde à ne pas vous coincer les doigts ou la main entre le dérouleur et l'imprimante.

Serrez fermement les trois vis. Si vous ne les serrez pas correctement, le dérouleur risque de tomber ou la qualité d'impression risque d'être moins bonne.

1. Assurez-vous que la molette de réglage du dérouleur est soulevée. Si elle n'est pas soulevée, faites-la tourner pour la placer en position haute avant de la monter sur l'imprimante.

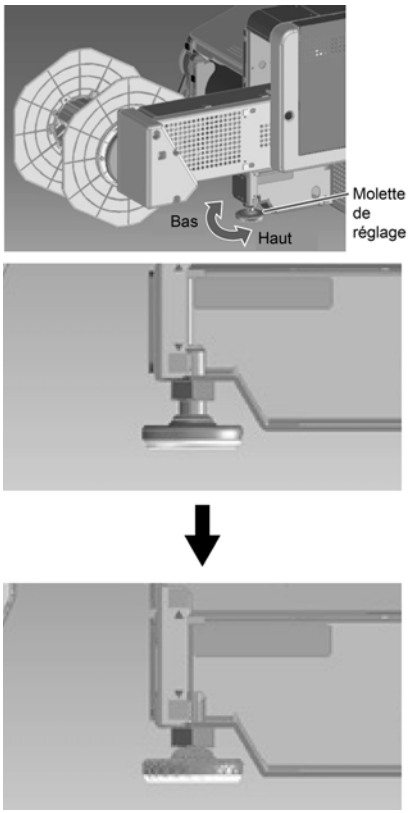

Français

2. Tenez le dérouleur près des goupilles de fixation et de l'orifice de fixation, puis poussez-le contre le côté droit de l'imprimante, avant de le faire descendre.

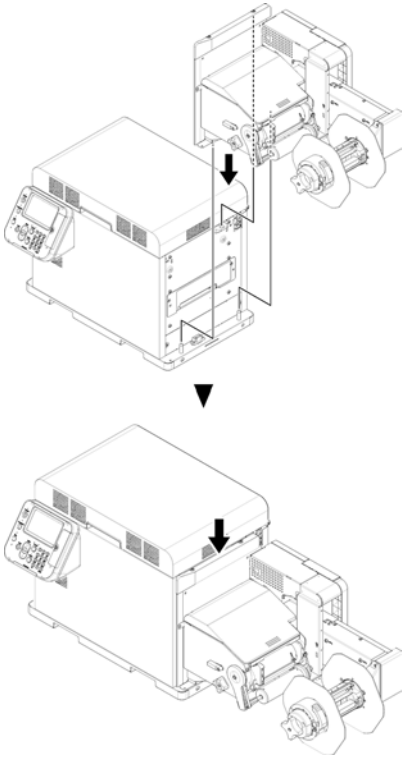

Français

3. Fixez le dérouleur à l'imprimante à l'aide de trois vis. Serrez les vis 1, puis 2, puis 3, comme indiqué sur le schéma ci-dessous.

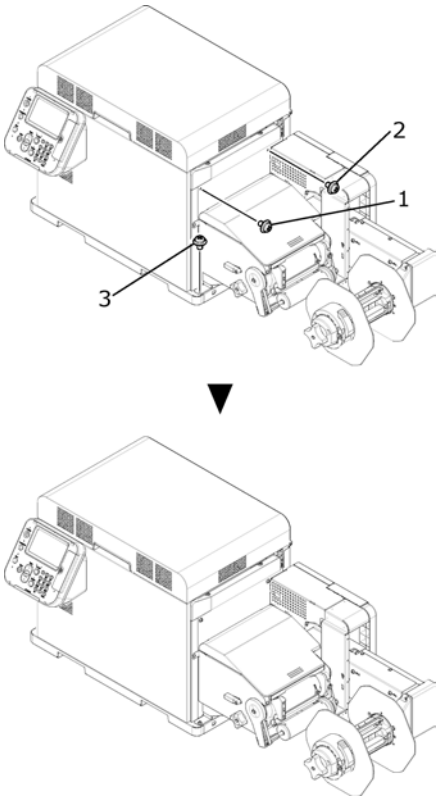

4. Rallongez la molette de réglage pour qu'elle entre en contact avec le support. Faites attention à ne pas trop la rallonger.

Branchement du câble d’alimentation

1. Insérez fermement le câble d’alimentation fourni à la fiche d'alimentation de la machine.

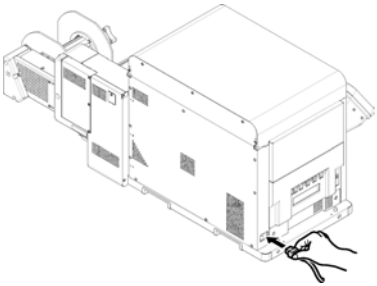

2. Branchez la fiche secteur dans la prise murale.

Mise sous tension

1. Appuyez sur le bouton **POWER** (Marche/Arrêt) et maintenez-le enfoncé pendant environ 1 seconde. Lorsque la machine est sous tension, le voyant LED du bouton **POWER** s'allume.

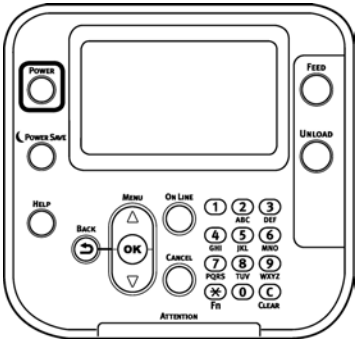

Au démarrage de la machine, l'écran d'accueil apparaît sur l'écran LCD du panneau de commande. Au bout de quelques instants, l'écran de veille s'affiche et vous pouvez commencer à imprimer.

Chargement des supports

⚠ *Attention de ne pas faire tomber le rouleau de papier pendant l'installation. Les rouleaux de papier sont lourds et risquent de provoquer des blessures en cas de chute.*

Si vous faites tomber un rouleau de papier, il risque de rouler sur le sol et de blesser les personnes qui se trouvent à proximité.

Pour éviter de faire tomber les rouleaux, stockez-les à l'horizontale, sur un bureau ou une surface du même type.

Français

1. Ouvrez le levier de verrouillage de la collerette.

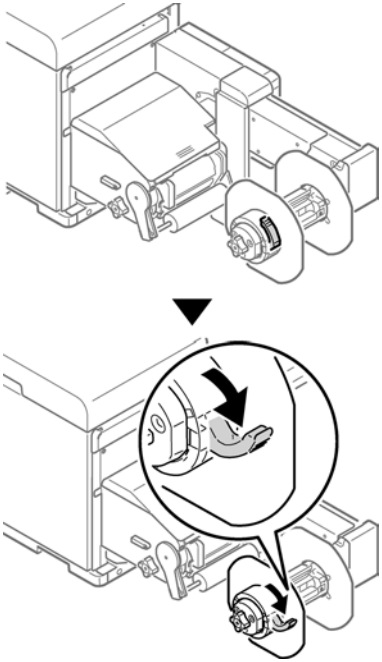

2. Retirez la collerette.

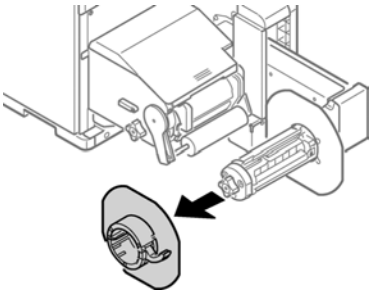

3. Faites tourner le bouton du support de rouleau de papier pour resserrer l'axe de support du rouleau de papier.

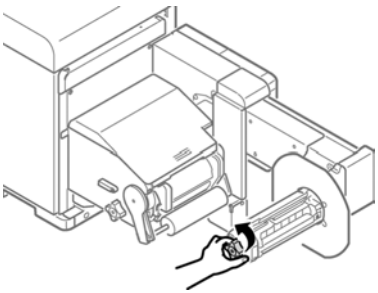

4. Insérez le rouleau de papier sur l'axe en le poussant aussi loin que possible.

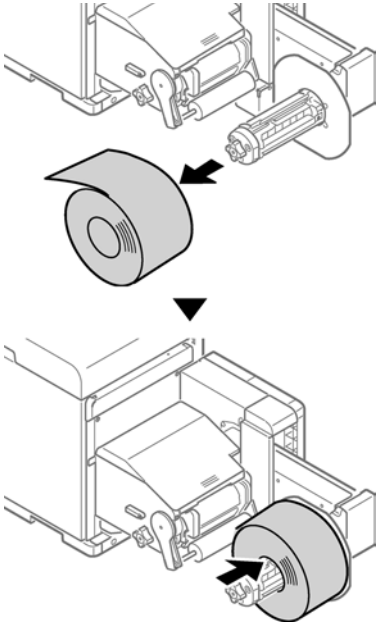

Remarque : *assurez-vous de pousser le rouleau de papier aussi loin que possible. Si vous ne le poussez pas suffisamment, cela risque d'affecter la précision de la position d'impression.*

Remarque : *prenez garde à ne pas vous pincer les doigts ou la main en insérant le rouleau de papier.*

5. Faites tourner le bouton du support de rouleau de papier pour fixer le mandrin du rouleau.

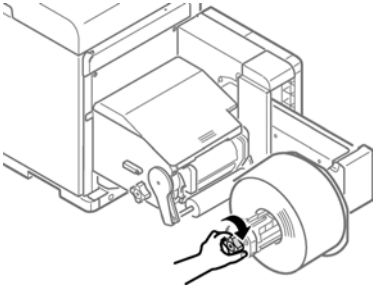

Faites tourner le bouton du support de rouleau de papier jusqu'à ce que vous entendiez un « clic ».

6. Fixez la collerette en l'alignant avec le support de rouleau de papier, comme indiqué sur l'illustration.

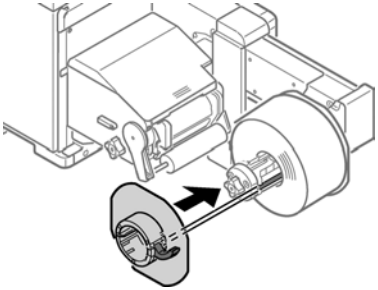

7. Faites glisser la collerette aussi loin que possible, en fonction de la largeur du rouleau de papier.

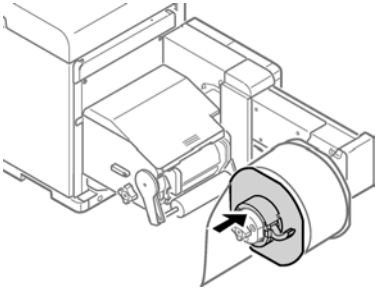

Remarque : *faites glisser la collerette jusqu'au bord du rouleau de papier chargé.*

Remarque : *prenez garde à ne pas vous pincer les doigts ou la main en fixant la collerette.*

8. Fermez le levier de verrouillage de la collerette.

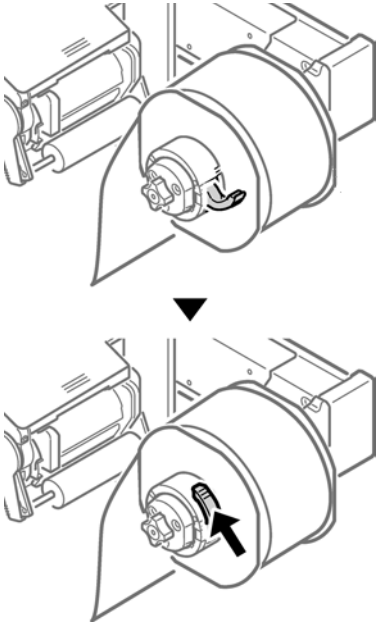

⚠ *Après avoir chargé le rouleau de papier, attention de ne pas vous appuyer sur l'axe du support de rouleau de papier. Vous risqueriez de vous blesser en faisant tomber l'appareil.*

Français

9. Abaissez le levier d'ouverture du capot du dérouleur pour l'ouvrir. Ouvrez le capot du dérouleur manuellement, dans le sens indiqué par la flèche, jusqu'à ce qu'il se bloque.

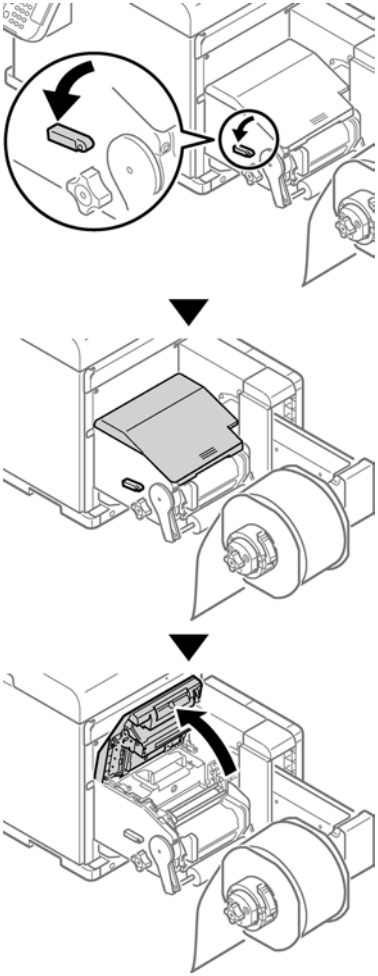

Remarque : *ouvrez le capot du dérouleur jusqu'à ce qu'il se bloque, pour plus de sécurité.*

10. Avant de charger le papier, faites tourner le bouton de réglage du guide du rouleau de papier dans le sens inverse des aiguilles d'une montre et tirez le guide vers vous.

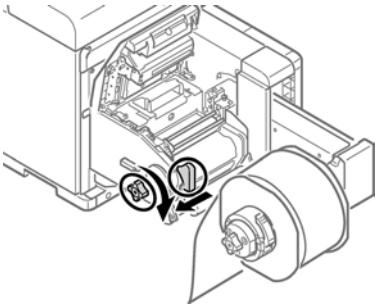

11. Tirez le levier de dégagement du rouleau F0 vers le haut.

12. Poussez le levier d'ouverture de la barre de tension vers le haut jusqu'à ce que vous entendiez un « clic ».

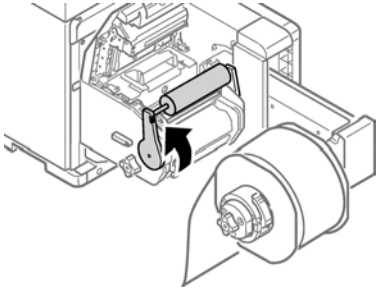

13. Faites passer le papier sous la barre de tension et le rouleau F0, puis alignez le bord avant du papier avec le guide du rouleau de papier [1] et le guide papier [2].

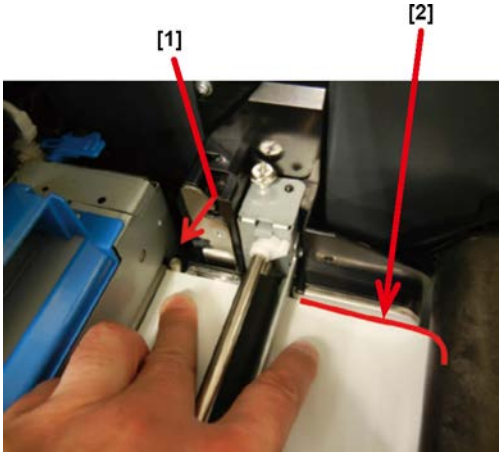

Français

14. Contrôlez la position du papier en regardant dans la direction indiquée par la flèche.

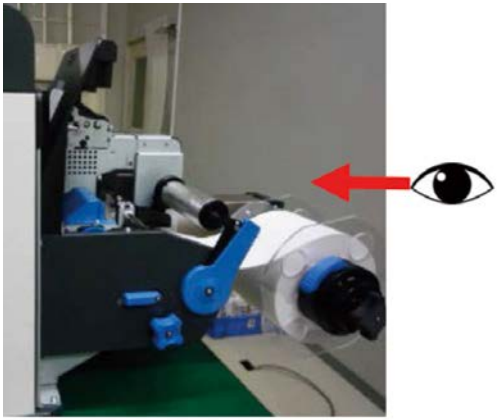

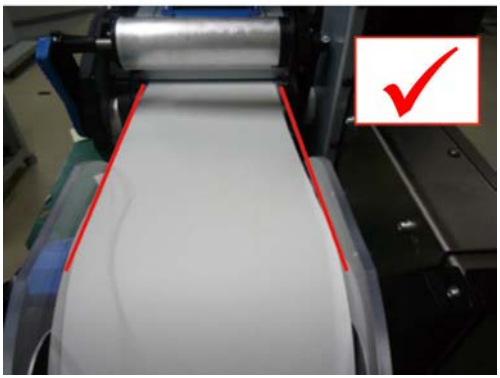

15. Faites tourner le bouton de réglage du guide du rouleau de papier afin d’ajuster le papier de manière à ce qu'il soit droit.

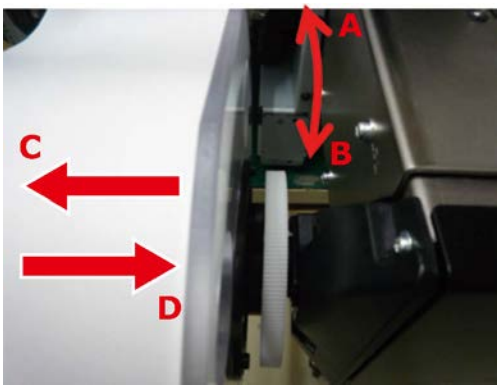

Si vous faites tourner le bouton de réglage du guide du rouleau de papier dans :

- La direction A : le rouleau de papier avance dans la direction C
- La direction B : le rouleau de papier avance dans la direction D

16. Abaissez le levier de dégagement du rouleau F0 pour fixer le rouleau.

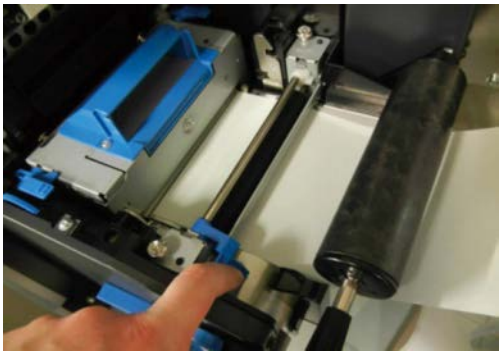

17. Poussez le levier d'ouverture de la barre de tension vers le bas jusqu'à ce que vous entendiez un « clic ».

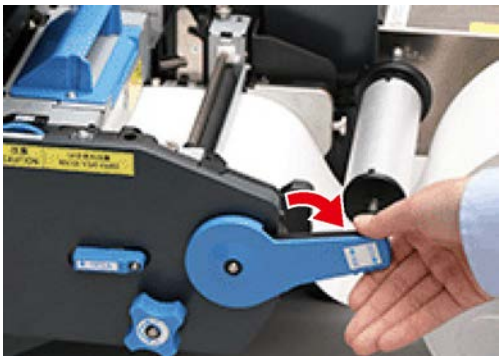

Français

18. Après avoir chargé le papier, faites tourner le bouton de réglage du guide du rouleau de papier dans le sens des aiguilles d'une montre et alignez le rouleau.

    Remarque : *installez le guide papier correctement. Si vous n'installez pas le guide papier correctement, la largeur du papier ne pourra pas être détectée correctement.*

    Remarque : *prenez garde à ce que le guide du rouleau de papier n'appuie pas trop fortement sur le papier. Il risquerait de l'endommager.*

    Remarque : *ne laissez pas trop d'écart entre le papier et le guide du rouleau de papier. Le papier risquerait ainsi de vriller et d'entraîner le décalage de la position d'impression.*

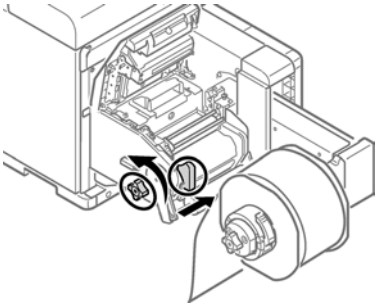

- Dans l'exemple ci-dessous, l'espace est trop important.

- Dans l'exemple ci-dessous, le guide du rouleau de papier est aligné avec la largeur du papier.

- Dans l'exemple ci-dessous, le guide papier est trop serré.

19. Fermez le capot du dérouleur.

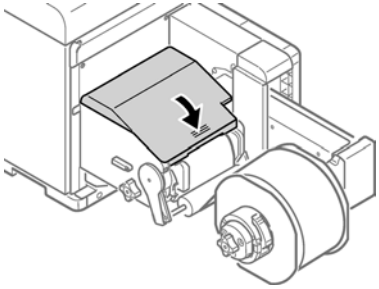

⚠ *En fermant le capot du dérouleur, vous risquez de vous pincer les doigts ou la main. Appuyez sur le dessus du capot pour le fermer.*

Installation du pilote d'impression (USB)

1. Assurez-vous que la QL-300 est hors tension et n'est **pas** connectée à votre PC par le câble USB.

   Remarque : *ne branchez pas le câble USB avant d'y être invité au cours de cette procédure.*

2. Démarrez le logiciel d'installation du pilote. Vous pouvez obtenir le logiciel à l'adresse https://quicklabel.fr/assistance/telechargements/.
3. Lorsque l'écran de sélection de la langue s'affiche, sélectionnez la langue de votre choix. Cliquez ensuite sur **OK**.

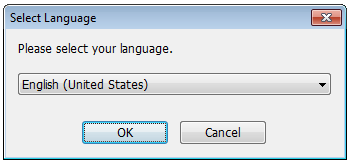

Français

4. Lisez le Contrat de licence logicielle (Software License Agreement), puis cliquez sur **J'accepte**.

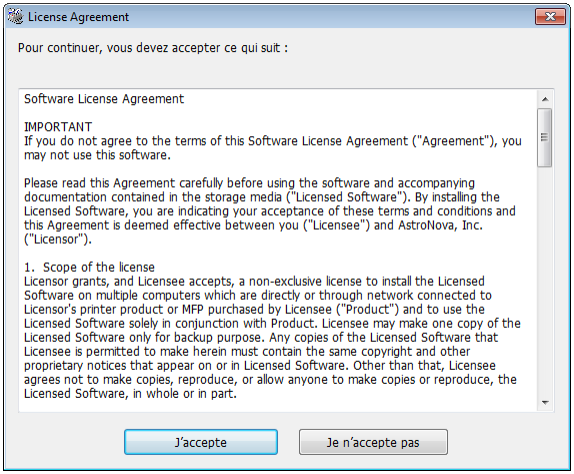

5. Contrôlez les points à vérifier, puis cliquez sur **Suivant**.

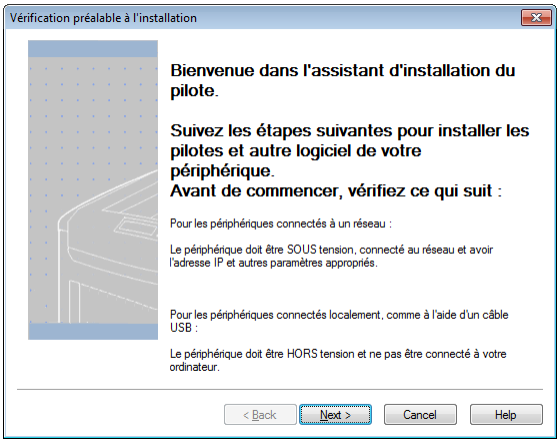

Français

6. Cliquez sur **Installation facile (Local)**.

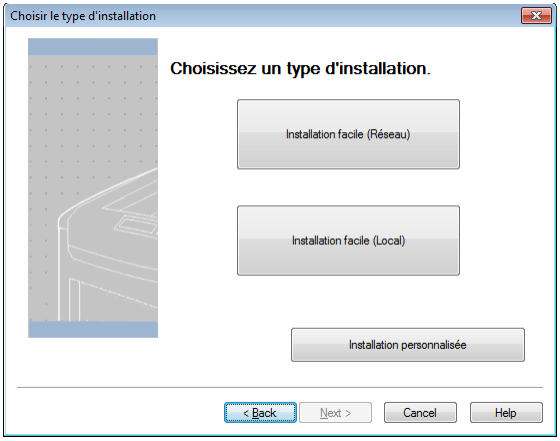

7. Sélectionnez la version du pilote qui correspond à votre modèle d'imprimante. Par exemple, sélectionnez QuickLabel QL-300s si vous utilisez une imprimante QL-300s. Cliquez ensuite sur **Suivant**.

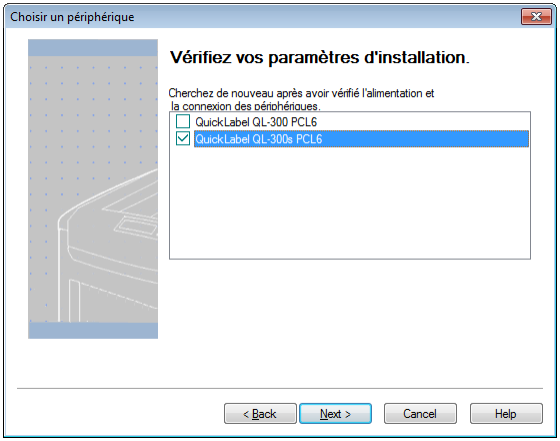

Français

8. À l'invite, connectez la QL-300 à votre PC à l'aide d'un câble USB. Mettez la QL-300 sous tension. L'installation se poursuit.

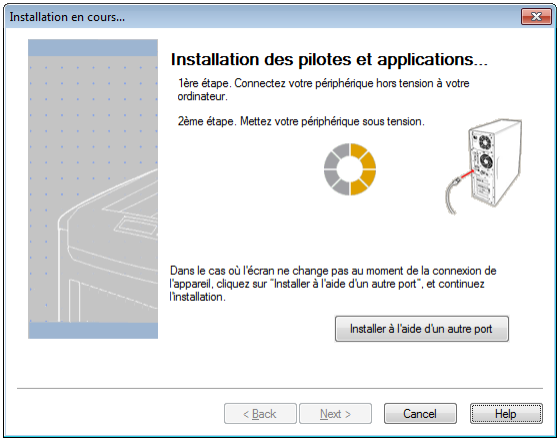

9. L'installation du pilote d'imprimante démarre. Une fois celle-ci terminée, cliquez sur **Finish** (Terminer).

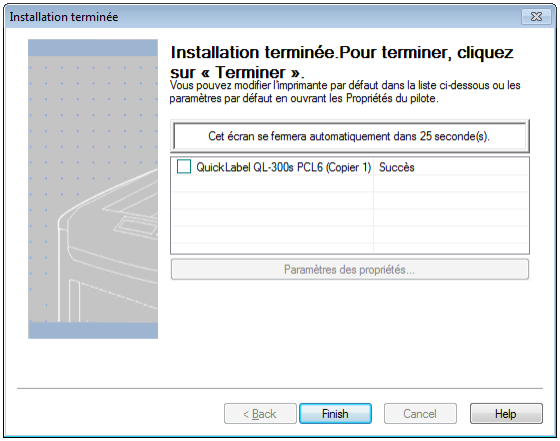

Installation du pilote d'impression (Ethernet)

1. Assurez-vous que la QL-300 est sous tension et connectée au réseau par un câble LAN.

   Remarque : *pour obtenir des informations détaillées sur la mise en réseau, reportez-vous au Guide d'utilisation de la QL-300.*

2. Démarrez le logiciel d'installation du pilote. Vous pouvez obtenir le logiciel à l'adresse https://quicklabel.fr/assistance/telechargements/.

3. Lorsque l'écran de sélection de la langue s'affiche, sélectionnez la langue de votre choix. Cliquez ensuite sur **OK**.

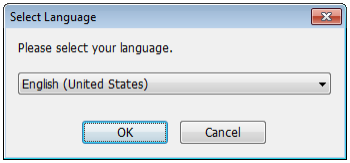

4. Lisez le Contrat de licence logicielle (Software License Agreement), puis cliquez sur **J'accepte**.

5. Contrôlez les points à vérifier, puis cliquez sur **Suivant**.

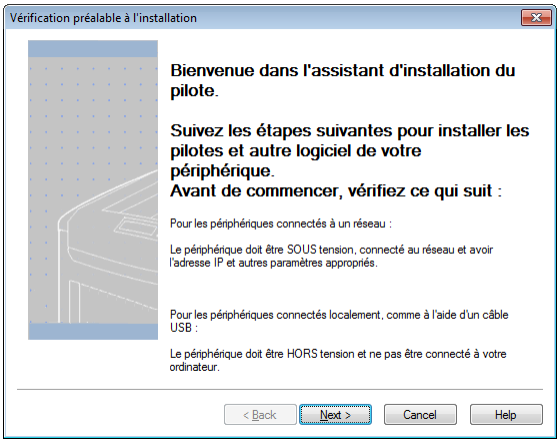

Français

6. Cliquez sur **Installation facile (Réseau)**.

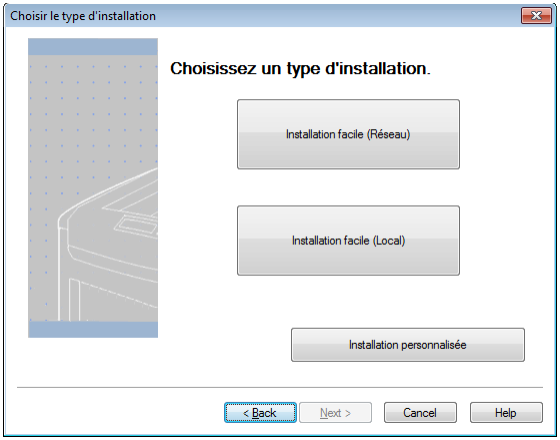

7. Le pilote recherche des imprimantes. Une fois les imprimantes prises en charge détectées, sélectionnez l'imprimante dans la liste des périphériques.

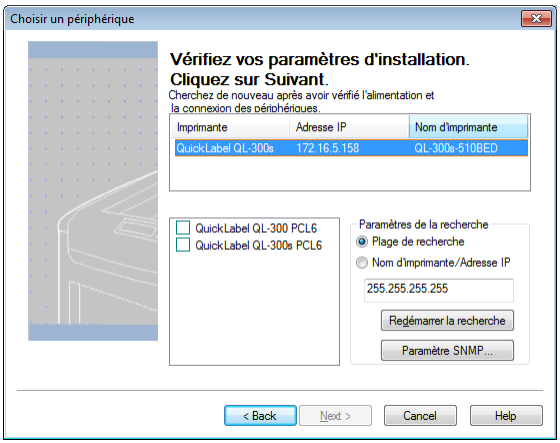

Français

8. Sélectionnez la version du pilote qui correspond à votre modèle d'imprimante. Par exemple, sélectionnez QuickLabel QL-300s si vous utilisez une imprimante QL-300s. Cliquez ensuite sur **Suivant**.

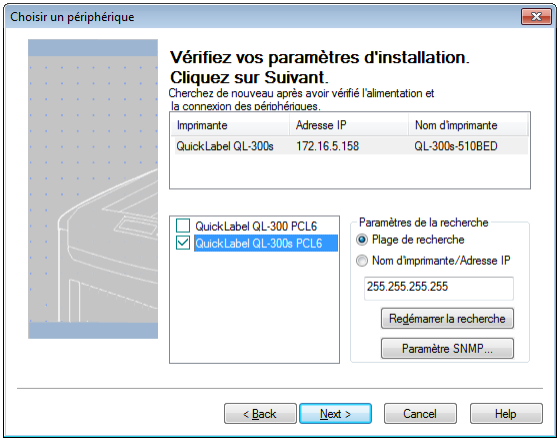

9. Lorsqu'un message vous invite à créer un port, sélectionnez **IP Address (Recommended)** (Adresse IP [Recommandé]). Cliquez ensuite sur **OK**.

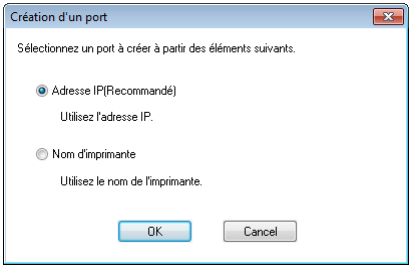

10. L'installation du pilote d'imprimante démarre. Une fois celle-ci terminée, cliquez sur **Finish** (Terminer).

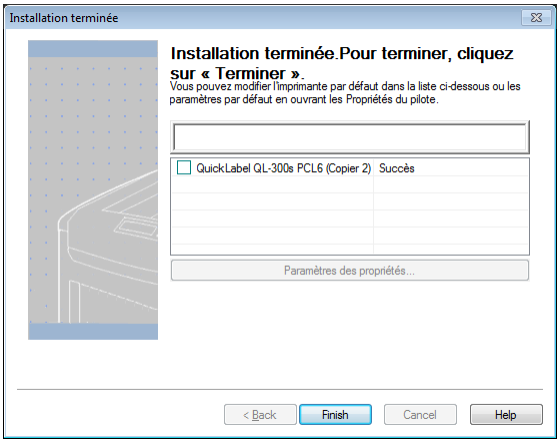

Français

Étapes suivantes

Vous avez terminé l'installation de votre imprimante. Veuillez vous reporter au Guide d'utilisation de la QL-300 pour configurer le pilote d'imprimante, les paramètres de l'imprimante et commencer à imprimer des étiquettes.

Rendez-vous sur www.QuickLabel.com pour regarder des tutoriels vidéo sur l'installation et l'utilisation de l'imprimante QL-300.

QL-300 – Kurzanleitung

Mit der Anleitung in diesem Handbuch können Sie Ihren neuen QL-300-Drucker schnell einrichten. Ausführliche Informationen zum Druckerbetrieb finden Sie in der Bedienungsanleitung des QL-300.

Sie können die Bedienungsanleitung des QL-300 unter https://quicklabel.de/unterstutzung/benutzerhandbucher herunterladen.

Drucker auspacken

1. Öffnen Sie den Karton an der Oberseite und entnehmen Sie das Gerätezubehör.

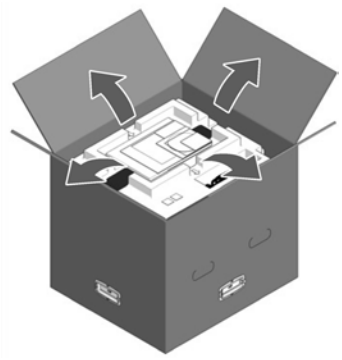

2. Entfernen Sie die oberste Schicht des Verpackungsmaterials.

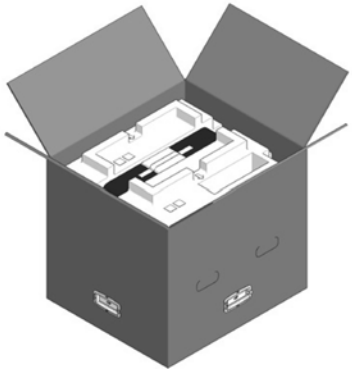

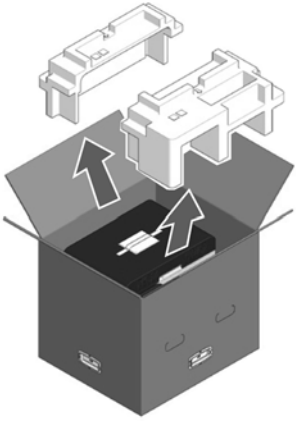

Deutsch

3. Entfernen Sie die Griffe (4 Stück) und dann den oberen Teil des Kartons.

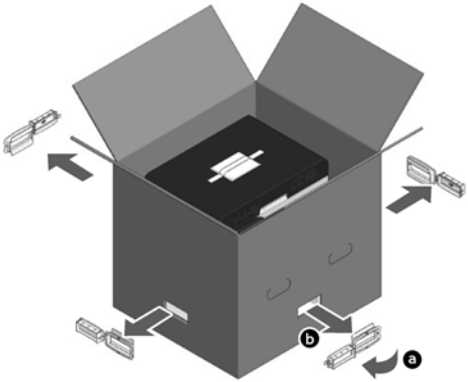

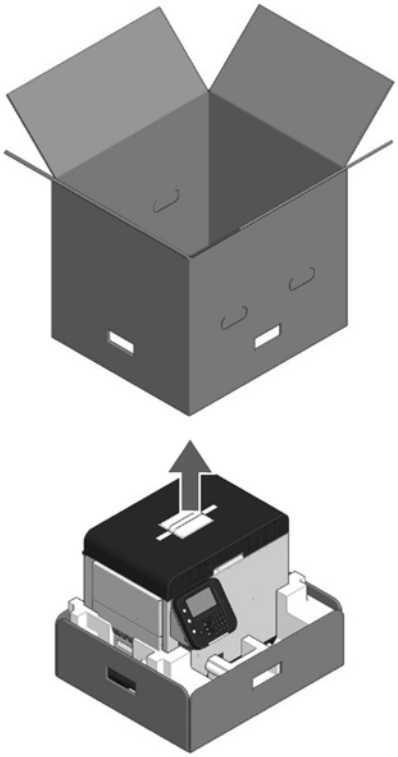

4. Klappen Sie den unteren Teil des Kartons auf, fassen Sie die Druckergriffe (2 vorne / 2 hinten) an und halten Sie den Drucker fest, während Sie das Verpackungsmaterial von der Vorder- und der Rückseite des unteren Druckerbereichs entfernen.

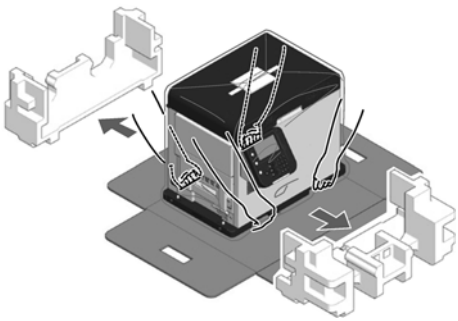

5. Schneiden Sie die Bänder durch, die den Drucker sichern, und entfernen Sie sie.

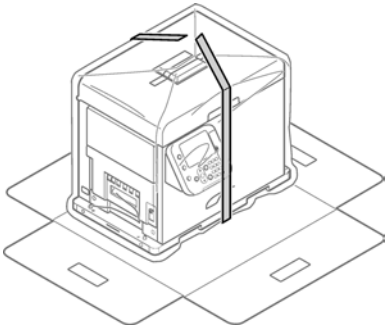

6. Entfernen Sie den Kunststoffbeutel.

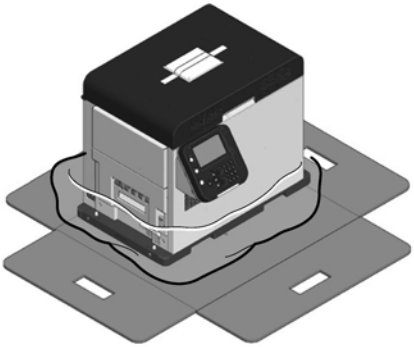

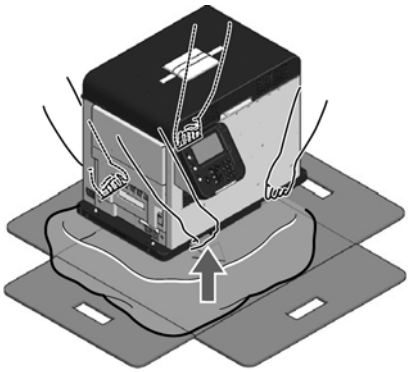

7. Entfernen Sie das Trockenmittel.

Deutsch

8. Stellen Sie den Drucker an den zuvor bestimmten Aufstellungsort.

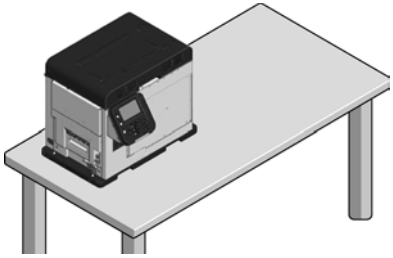

Der Drucker ist schwer. Es sind zwei Personen nötig, um ihn zu transportieren. Halten Sie das Gerät an den Griffen fest, wenn Sie es hochheben.

Halten Sie es nicht am Bedienfeld fest, wenn Sie es hochheben. Wenn Sie es am Bedienfeld festhalten, besteht ein Verletzungsrisiko, da das Bedienfeld abbrechen und das Gerät herunterfallen kann.

Lassen Sie bei der Installation des Abwicklers genügend Platz zum Arbeiten.

Das Gerät wiegt mit Verschleißteilen ca. 43 kg (95 lb). Stellen Sie es auf einem ausreichend stabilen Tisch auf.

9. Fassen Sie die obere Abdeckung am Griff an und öffnen Sie sie.

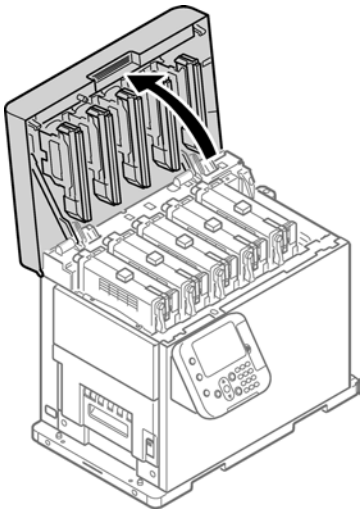

10. Entfernen Sie die Polster, die sich oben auf den Druckerkartuschen befinden. Entfernen Sie dann die Klebestreifen, die die Hebel sichern.

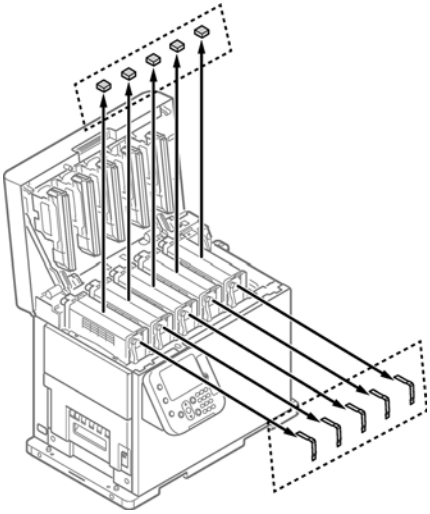

11. Die Druckerkartuschen bewegen sich nach oben. Legen Sie die Hebel um, um die Druckerkartuschen abzusenken.

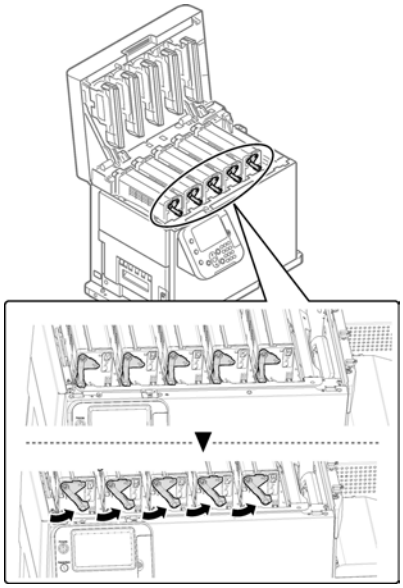

Deutsch

12. Ziehen Sie den Schutzbogen heraus.

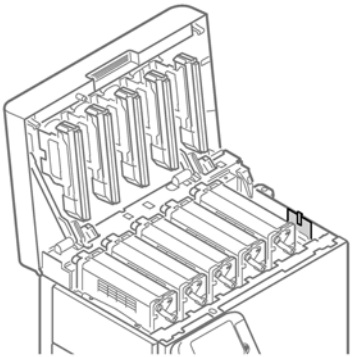

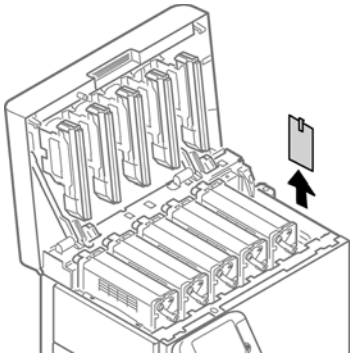

13. Schließen Sie die obere Abdeckung.

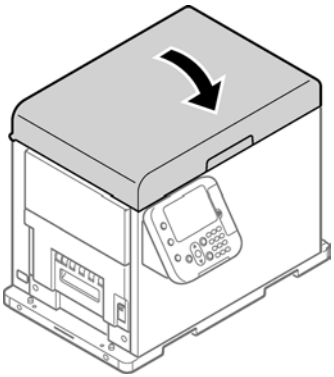

⚠ *Beim Schließen der oberen Abdeckung besteht das Risiko, dass Sie sich die Finger oder Hände an der oberen Abdeckung oder der Stütze der oberen Abdeckung klemmen. Drücken Sie von oben auf die obere Abdeckung, um sie zu schließen.*

Es besteht ein Risiko, dass Sie sich die Finger oder Hände klemmen, wenn Sie beim Schließen der oberen Abdeckung den LED-Kopf halten. Drücken Sie von oben auf die obere Abdeckung, um sie zu schließen.

Abwickler auspacken

1. Öffnen Sie den Karton an der Oberseite.

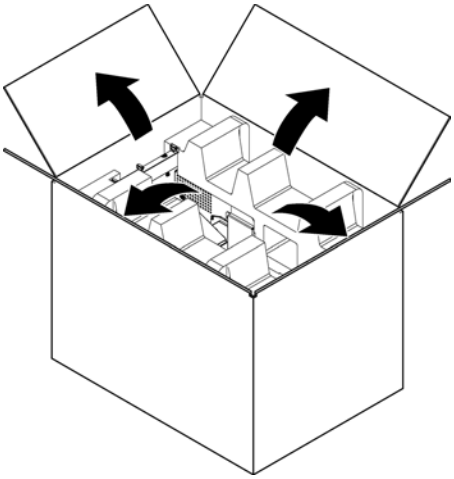

2. Entfernen Sie die oberste Schicht des Verpackungsmaterials.

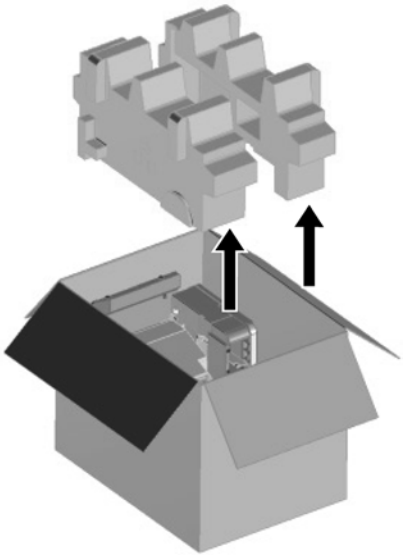

Deutsch

3. Entnehmen Sie den Abwickler.

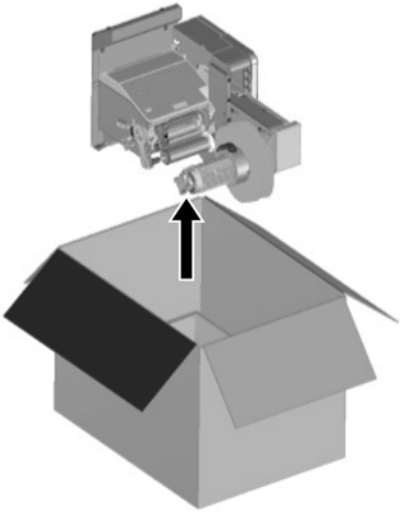

4. Nehmen Sie den Abwickler aus dem Kunststoffbeutel und entnehmen Sie das Zubehör.

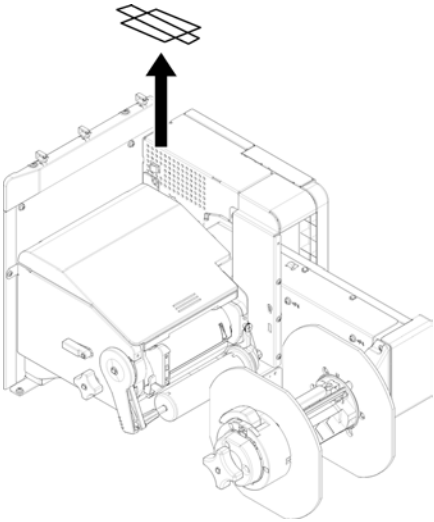

Deutsch

5. Lösen Sie das Klebeband an zwei Stellen ab.

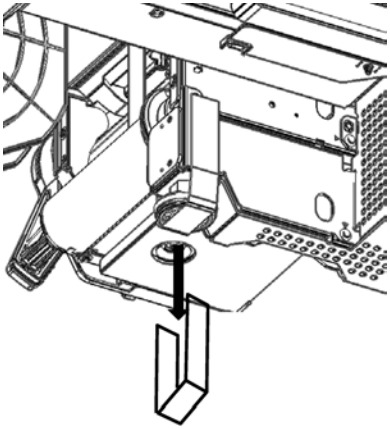

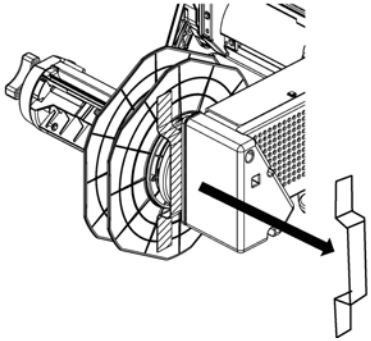

Kabelklemmen installieren

1. Installieren Sie die Kabelklemmen (3 Stück).

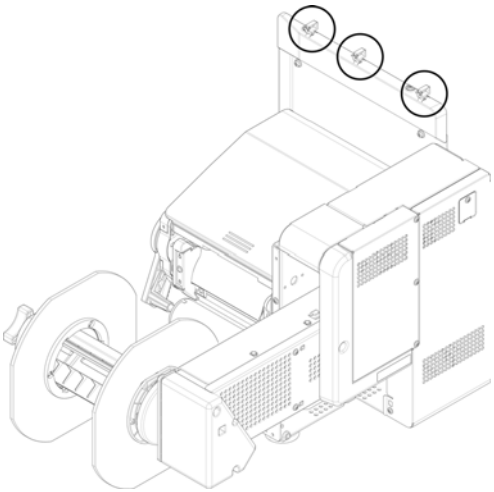

Deutsch

Abwickler am Drucker anbringen

Achten Sie darauf, den Abwickler nicht fallen zu lassen.

Achten Sie darauf, sich nicht die Hände oder Finger zwischen dem Abwickler und dem Drucker zu klemmen.

Ziehen Sie die drei Schrauben fest. Wenn Sie locker sind, besteht das Risiko, dass der Abwickler abfällt oder die Druckqualität beeinträchtigt wird.

1. Überprüfen Sie, ob der Verstellknopf am Abwickler nach oben gedreht ist. Ist dies nicht der Fall, drehen Sie ihn nach oben, bevor Sie den Abwickler am Drucker montieren.

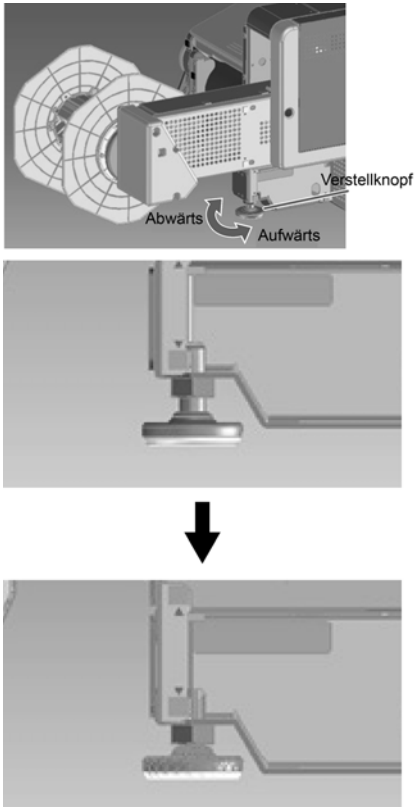

Deutsch

2. Halten Sie den Abwickler nahe an die Montagestifte und das Montageloch. Drücken Sie ihn dann gegen die rechte Seite des Druckers und senken Sie ihn ab.

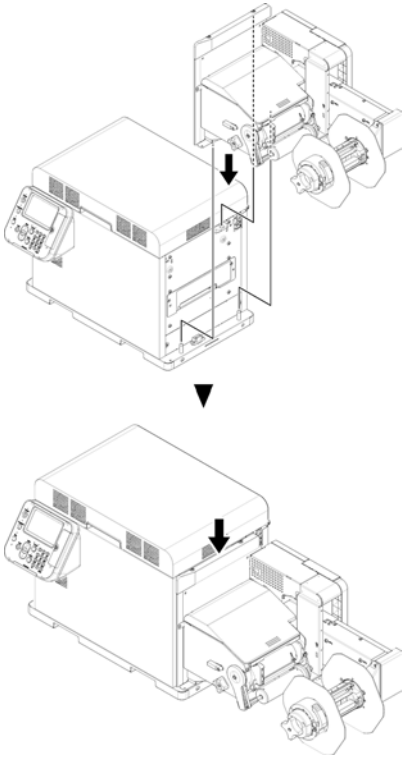

Deutsch

3. Befestigen Sie den Abwickler mit drei Schrauben am Drucker. Ziehen Sie die Schrauben in der Reihenfolge 1, 2 und 3 fest, wie in der folgenden Abbildung gezeigt.

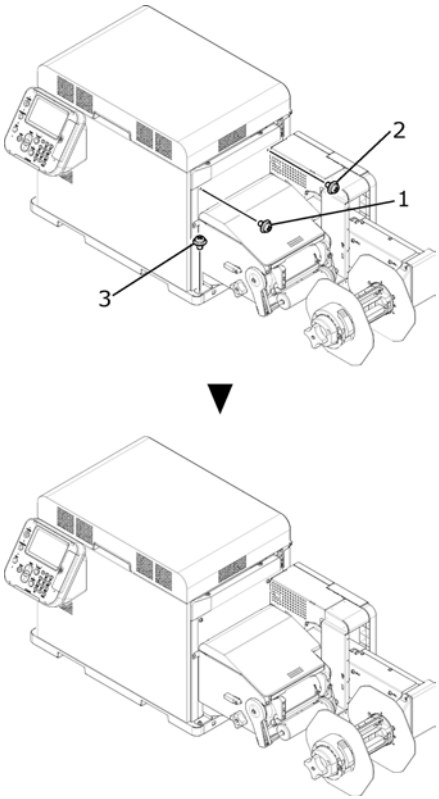

4. Drehen Sie den Verstellknopf herunter, sodass er Kontakt mit der Tischplatte hat. Achten Sie darauf, den Verstellknopf nicht zu weit herauszudrehen.

Netzkabel anschließen

1. Stecken Sie das Netzkabel fest in den Stromanschluss am Gerät.

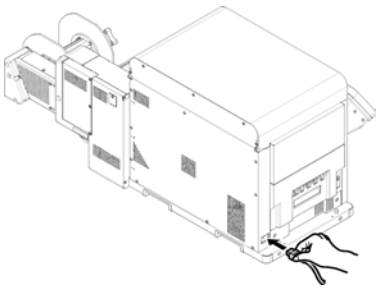

2. Stecken Sie den Netzstecker in eine Netzsteckdose.

Gerät einschalten

1. Halten Sie die Taste **POWER** etwa 1 Sekunde lang gedrückt. Wenn das Gerät eingeschaltet ist, leuchtet die LED-Lampe der Taste **POWER**.

Wenn das Gerät gestartet wird, wird auf dem LCD-Display des Bedienfelds ein Startbildschirm angezeigt. Nach kurzer Zeit erscheint die Standby-Anzeige. Das Drucken ist jetzt möglich.

Material laden

⚠ *Achten Sie beim Einlegen der Etikettenrolle darauf, dass diese nicht herunterfällt. Die Etikettenrolle ist schwer. Es besteht ein Verletzungsrisiko, wenn Sie sie fallen lassen.*

Sie kann über den Boden rollen und andere Personen im Raum verletzen.

Um zu verhindern, dass die Etikettenrolle herunterfällt, legen Sie sie waagerecht auf einen Tisch o. Ä.

Deutsch

1. Öffnen Sie den Verriegelungshebel des Flansches.

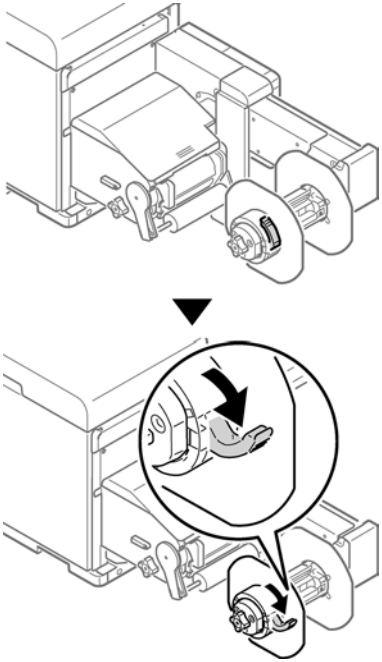

2. Entfernen Sie den Flansch.

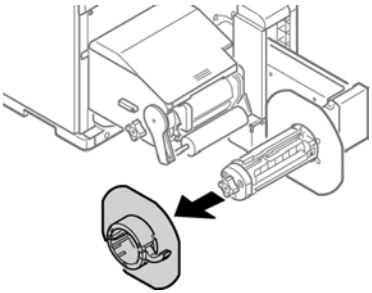

3. Drehen Sie den Knopf für den Materialhalter, um die Achse des Materialhalters zu fixieren.

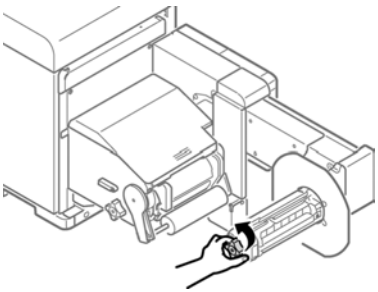

4. Schieben Sie die Etikettenrolle bis zum Anschlag auf die Achse des Materialhalters.

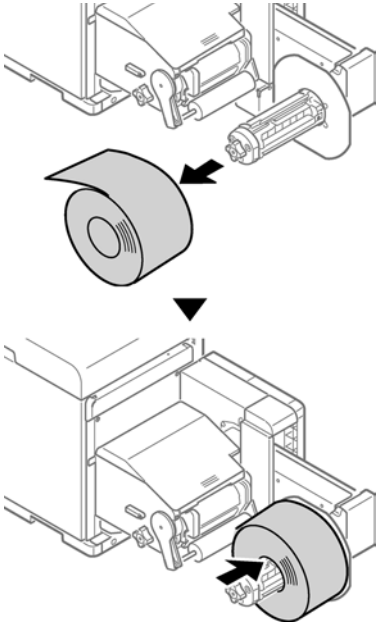

Anmerkung: *Stellen Sie sicher, dass Sie die Etikettenrolle bis zum Anschlag auf die Achse schieben. Ansonsten kann die Genauigkeit der Druckposition beeinträchtigt werden.*

Anmerkung: *Achten Sie darauf, dass Sie sich nicht Ihre Finger oder Hände klemmen, wenn Sie die Etikettenrolle auf die Achse schieben.*

5. Drehen Sie den Knopf für den Materialhalter, um den Papierkern zu fixieren.

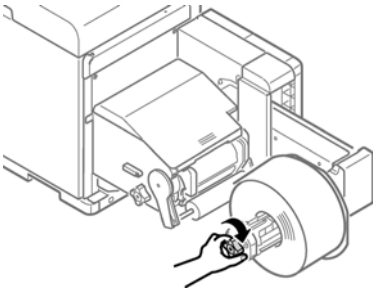

Drehen Sie den Knopf für den Materialhalter, bis er mit einem Klick einrastet.

Deutsch

6. Richten Sie den Flansch, wie in der Abbildung gezeigt, an der Achse des Materialhalters aus und befestigen Sie den Flansch.

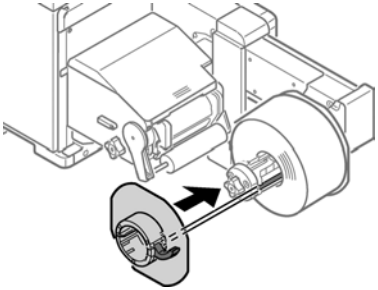

7. Schieben Sie den Flansch entsprechend der Etikettenrollenbreite bis zum Anschlag.

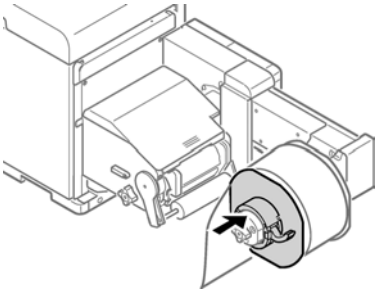

Anmerkung: *Schieben Sie den Flansch, bis er Kontakt zur Seite der geladenen Etikettenrolle hat.*

Anmerkung: *Achten Sie darauf, dass Sie sich nicht Ihre Finger oder Hände klemmen, wenn Sie den Flansch anbringen.*

8. Schließen Sie den Verriegelungshebel des Flansches.

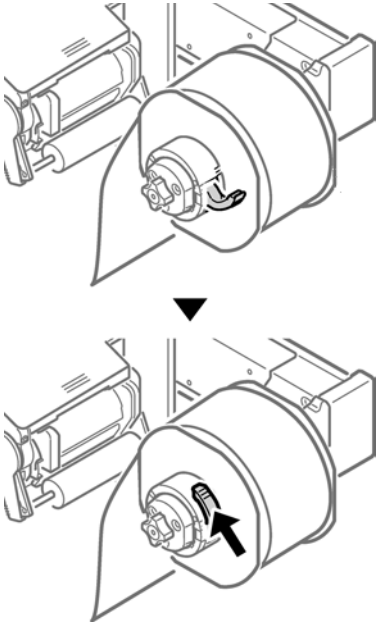

⚠ *Achten Sie nach dem Laden der Etikettenrolle darauf, dass Sie sich nicht mit Ihrem ganzen Körpergewicht von oben auf die Achse des Materialhalters stützen. Wenn Sie dies tun, kann das Gerät herunterfallen und Verletzungen verursachen.*

Deutsch

9. Bewegen Sie den Öffnungshebel der Abwicklung-Abdeckung nach unten, um die Abwicklung-Abdeckung zu öffnen. Öffnen Sie die Abwickler-Abdeckung mit der Hand in die durch den Pfeil angegebene Richtung, bis sie einrastet.

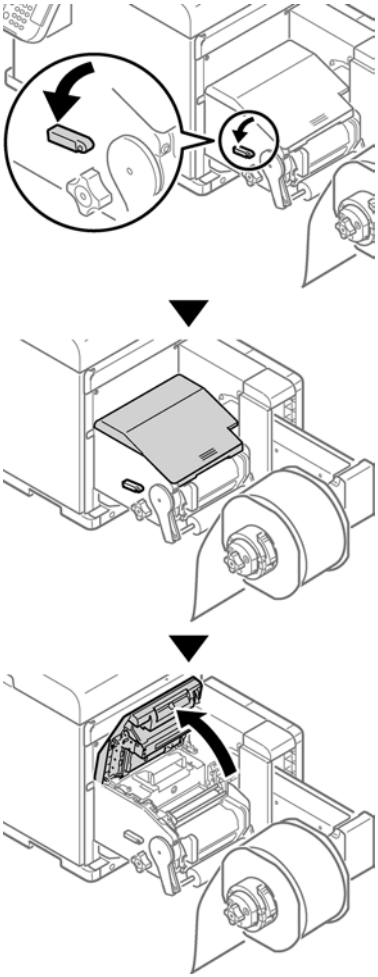

Anmerkung: *Öffnen Sie die Abwickler-Abdeckung, bis sie fest einrastet.*

10. Bevor Sie die Etiketten laden, drehen Sie den Einstellknopf der Etikettenrollenführung gegen den Uhrzeigersinn und bewegen Sie die Etikettenrollenführung in Ihre Richtung.

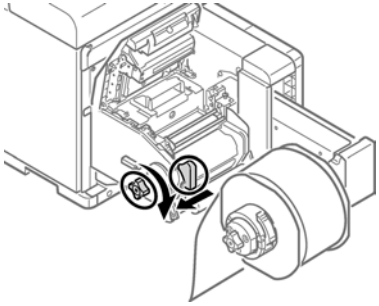

11. Ziehen Sie den Entriegelungshebel der F0-Walze nach oben.

12. Drücken Sie den Öffnungshebel der Spannleiste nach oben, bis er einrastet.

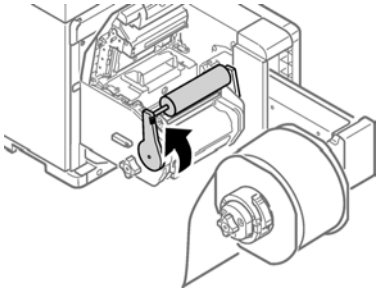

Deutsch

13. Führen Sie die Etiketten unter der Spannleiste und der F0-Walze hindurch und richten Sie die Papierkante an der Materialführung [1] und der Etikettenführung [2] aus.

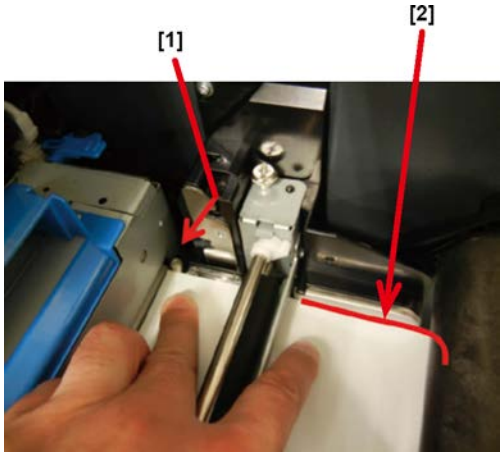

Deutsch

14. Überprüfen Sie den Materialstatus aus der Richtung des Pfeils.

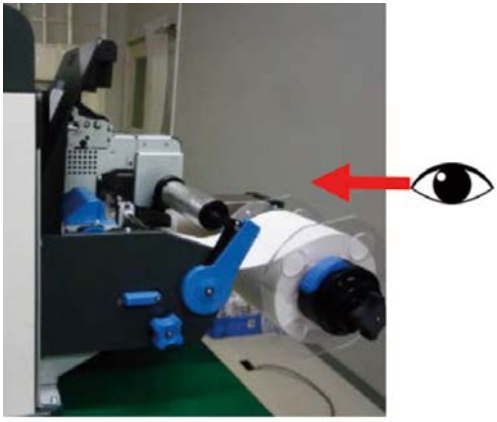

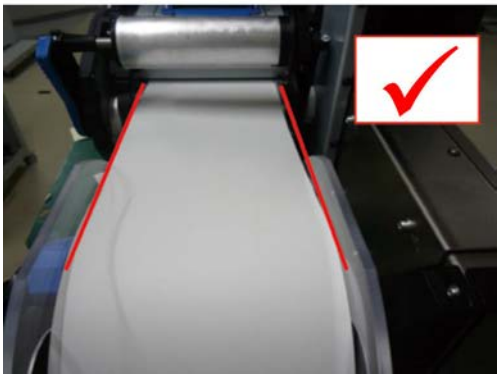

Deutsch

15. Drehen Sie den Einstellknopf der Materialführung, um die Etikettenrolle auszurichten, bis sie gerade liegt.

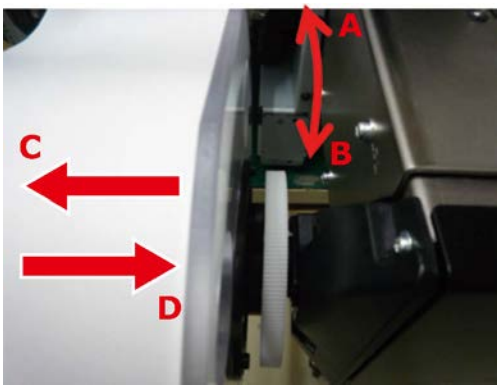

Wenn Sie den Einstellknopf der Materialführung in die verschiedenen Richtungen drehen, geschieht Folgendes:

- Richtung A: Die Etikettenrolle wird in Richtung C verschoben.
- Richtung B: Die Etikettenrolle wird in Richtung D verschoben.

16. Senken Sie den Öffnungshebel der F0-Walze ab, um die Walze in ihrer Position zu fixieren.

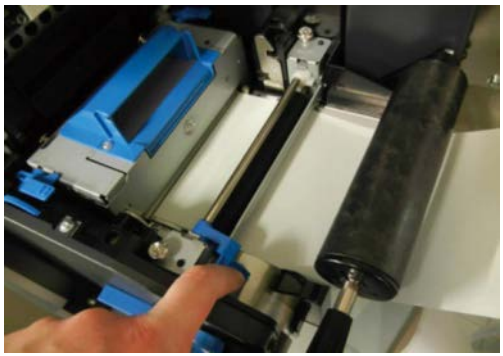

17. Drücken Sie den Öffnungshebel der Spannleiste nach unten, bis er einrastet.

18. Drehen Sie nach dem Laden des Materials den Einstellknopf der Materialführung im Uhrzeigersinn und richten Sie die Materialführung an der Etikettenbreite aus.

    Anmerkung: *Stellen Sie die Materialführung richtig ein. Andernfalls kann die Etikettenbreite nicht richtig ermittelt werden.*

    Anmerkung: *Achten Sie darauf, dass die Materialführung nicht zu fest gegen die Etiketten drückt. Andernfalls könnten die Etiketten beschädigt werden.*

    Anmerkung: *Lassen Sie keine zu große Lücke zwischen den Etiketten und der Materialführung. Ist die Lücke zu groß, können sich die Etiketten verdrehen und die Druckposition kann sich verschieben.*

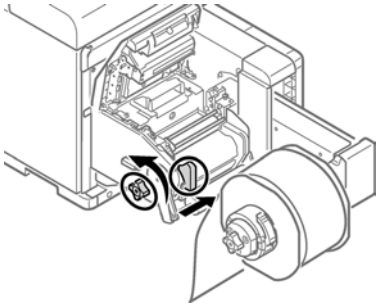

- Im folgenden Beispiel ist die Lücke zu groß.

- Im folgenden Beispiel ist die Materialführung an der Etikettenbreite ausgerichtet.

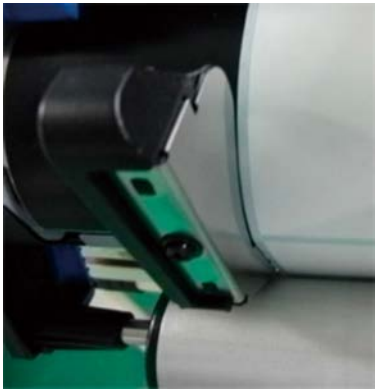

Deutsch

- Im folgenden Beispiel ist die Lücke zu klein.

19. Schließen Sie die Abwickler-Abdeckung.

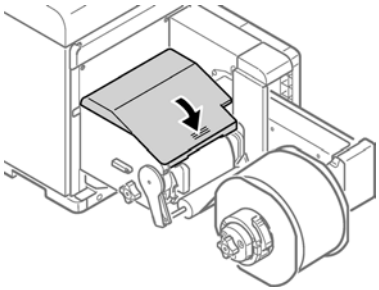

Beim Schließen der Abwickler-Abdeckung besteht das Risiko, dass Sie sich die Finger oder Hände klemmen. Drücken Sie von oben auf die Abwickler-Abdeckung, um sie zu schließen.

Druckertreiber installieren (USB)

1. Achten Sie darauf, dass der QL-300 ausgeschaltet und **nicht** über ein USB-Kabel mit dem PC verbunden ist.

   Anmerkung: *Schließen Sie das USB-Kabel erst an, wenn Sie später in diesem Vorgang dazu aufgefordert werden.*

2. Starten Sie die Software zur Treiberinstallation. Sie können sie unter www.QuickLabel.de/downloads herunterladen.
3. Wenn das Fenster zur Sprachauswahl angezeigt wird, wählen Sie eine Sprache aus. Klicken Sie dann auf **OK**.

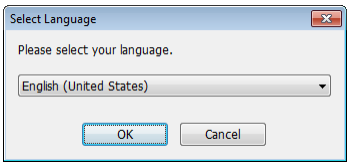

Deutsch

4. Lesen Sie den Softwarelizenzvertrag und klicken Sie dann auf **Ich akzeptiere**.

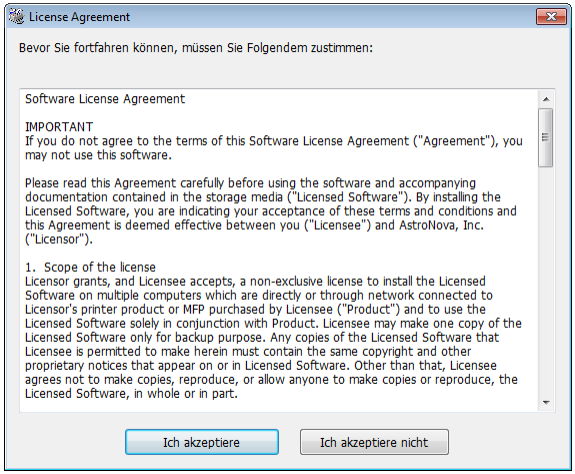

5. Gehen Sie die Punkte durch, die vor der Installation überprüft werden müssen, und klicken Sie dann auf **Weiter**.

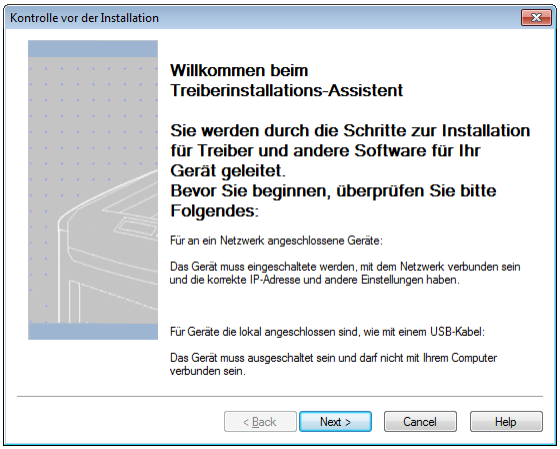

Deutsch

6. Klicken Sie auf **Einfache Installation (lokal)**.

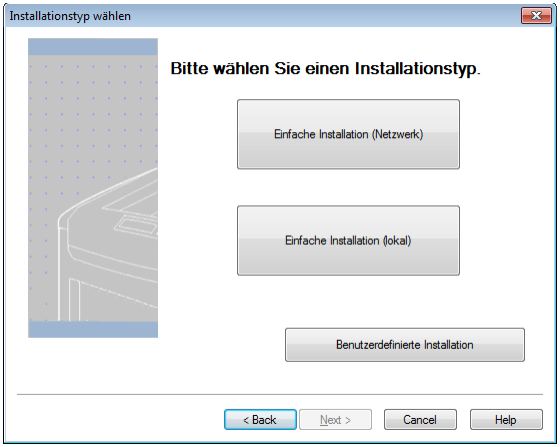

7. Wählen Sie die Treiberversion aus, die Ihrem Druckermodell entspricht. Wählen Sie beispielsweise „QuickLabel QL-300s“ aus, wenn Sie den Drucker QL-300s verwenden. Klicken Sie dann auf **Weiter**.

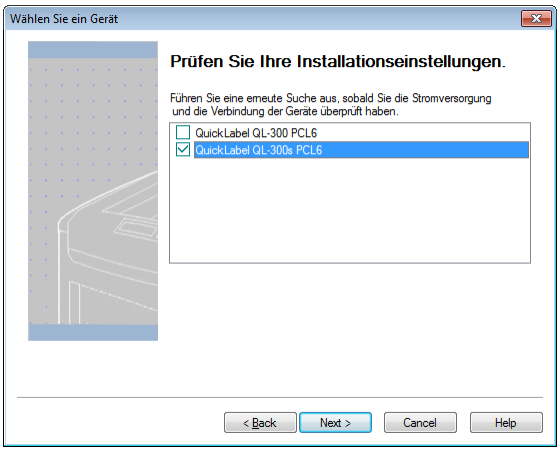

Deutsch

8. Schließen Sie den QL-300 mit einem USB-Kabel an den PC an, wenn Sie dazu aufgefordert werden. Schalten Sie den QL-300 dann ein. Die Installation wird fortgesetzt.

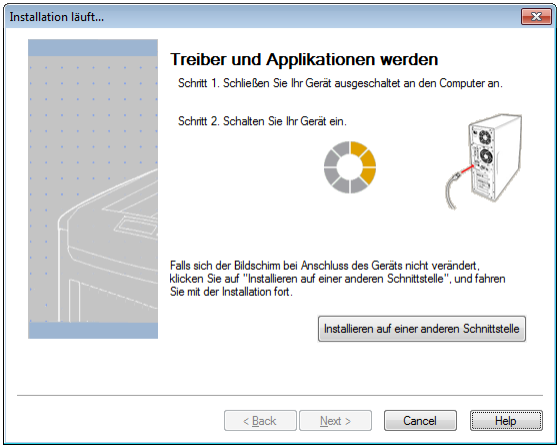

9. Der Druckertreiber wird installiert. Klicken Sie nach Abschluss der Installation auf **Fertigstellen** (Finish).

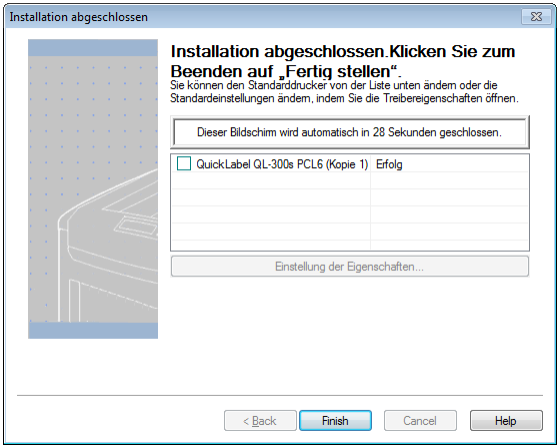

Druckertreiber installieren (Netzwerk)

1. Vergewissern Sie sich, dass der QL-300 eingeschaltet und über ein LAN-Kabel mit dem Netzwerk verbunden ist.

   Anmerkung: *Ausführliche Informationen zum Netzwerk finden Sie in der Bedienungsanleitung des QL-300.*

2. Starten Sie die Software für die Treiberinstallation. Sie können sie unter www.QuickLabel.de/downloads herunterladen.

Deutsch

3. Wenn das Fenster zur Sprachauswahl angezeigt wird, wählen Sie eine Sprache aus. Klicken Sie dann auf **OK**.

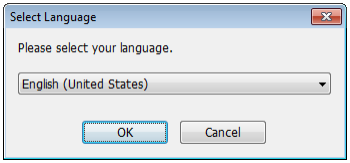

4. Lesen Sie den Softwarelizenzvertrag und klicken Sie dann auf **Ich akzeptiere**.

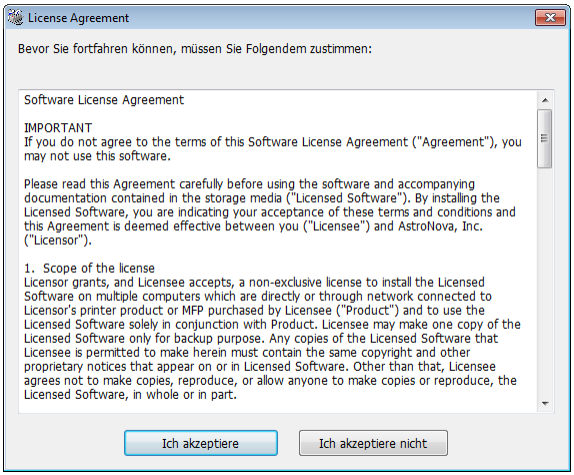

5. Gehen Sie die Punkte durch, die vor der Installation überprüft werden müssen, und klicken Sie dann auf **Weiter**.

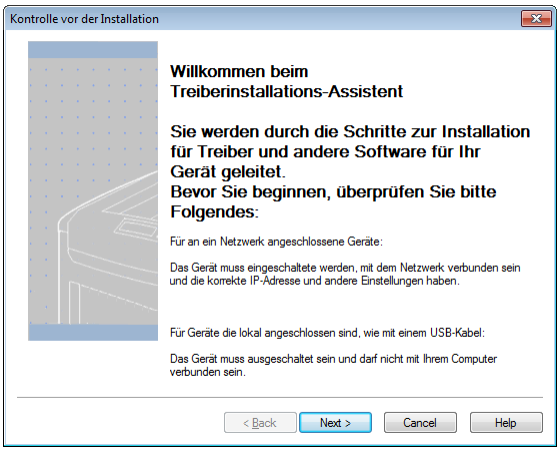

Deutsch

6. Klicken Sie auf **Einfache Installation (Netzwerk)**.

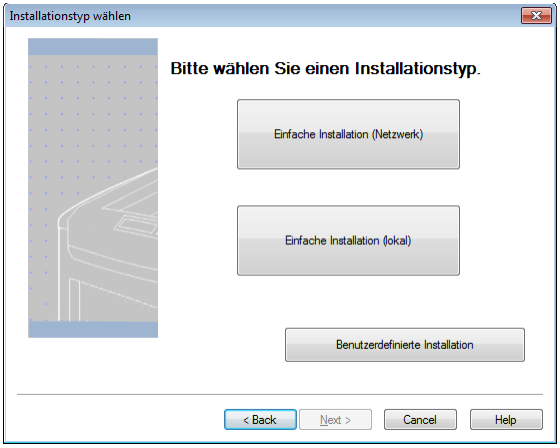

7. Der Treiber sucht nach Druckern. Wenn unterstützte Drucker erkannt wurden, wählen Sie den Drucker in der Geräteliste aus.

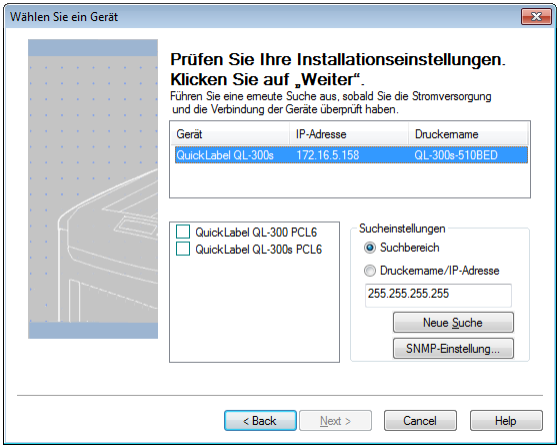

Deutsch

8. Wählen Sie die Treiberversion aus, die Ihrem Druckermodell entspricht. Wählen Sie beispielsweise „QuickLabel QL-300s“ aus, wenn Sie den Drucker QL-300s verwenden. Klicken Sie dann auf **Weiter**.

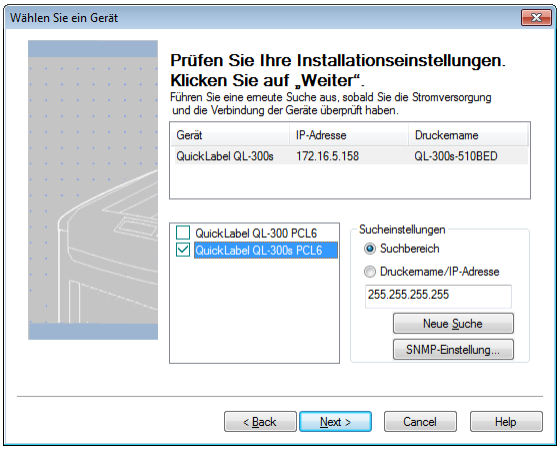

9. Wenn Sie zur Erstellung eines Ports aufgefordert werden, wählen Sie **IP-Adresse (empfohlen)** (IP Address (Recommended)) aus. Klicken Sie dann auf **OK**.

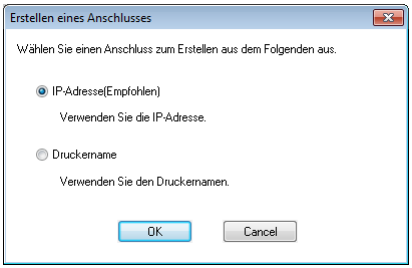

10. Der Druckertreiber wird installiert. Klicken Sie nach Abschluss der Installation auf **Fertigstellen** (Finish).

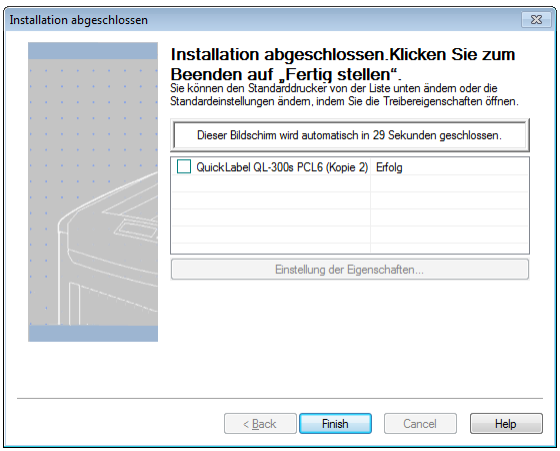

Nächste Schritte

Die Druckereinrichtung ist abgeschlossen. Informationen zum Einrichten des Druckertreibers, zum Konfigurieren der Druckereinstellungen sowie zum Drucken von Etiketten können Sie der Bedienungsanleitung des QL-300 entnehmen.

Unter www.QuickLabel.de finden Sie Video-Tutorials zur Einrichtung und Nutzung des QL-300-Druckers.

Příručka pro rychlý start QL-300

Použijte pokyny obsažené v tomto návodu pro rychlé spuštění vaší nové tiskárny QL-300. Podrobné informace o provozu tiskárny viz návod k použití QL-300.

Návod k použití QL-300 si můžete stáhnout z www.quicklabel.com/support/user-guides.

Rozbalení tiskárny

1. Otevřete vrchní část krabice a vyjměte příslušenství tiskárny.

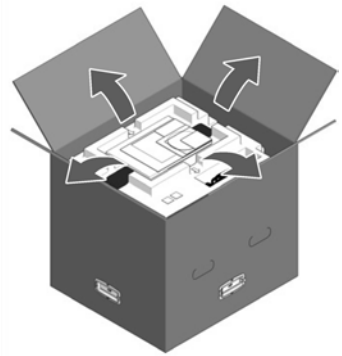

2. Odstraňte vrchní vrstvu obalových materiálů.

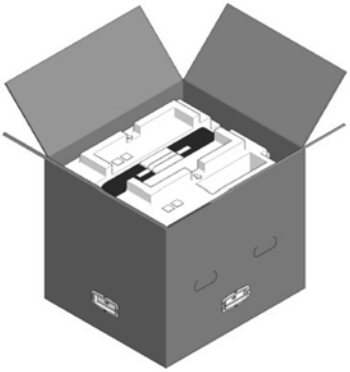

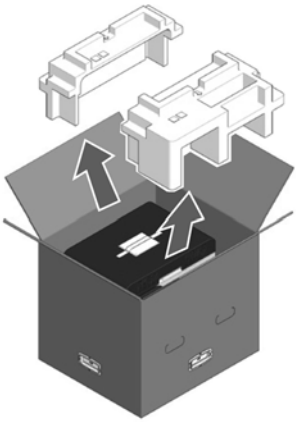

Čeština

3. Odstraňte rukojeti (4 kusy) a pak sejměte vrchní část krabice.

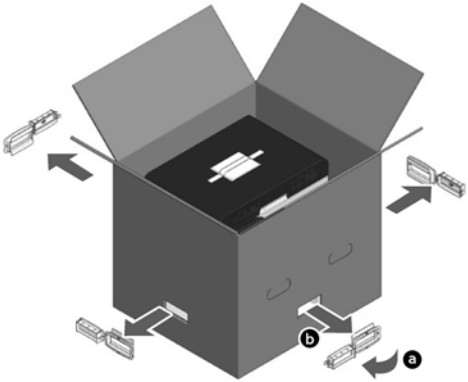

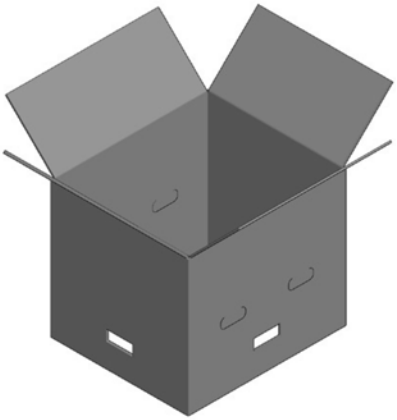

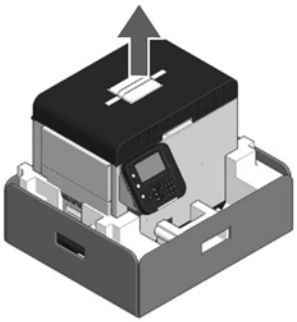

4. Otevřete vrchní stranu krabice, položte ruce na rukojeti tiskárny (2 vpředu/2 vzadu) a přidržujte tiskárnu, když odstraňujete přední i zadní obalové materiály na dně.

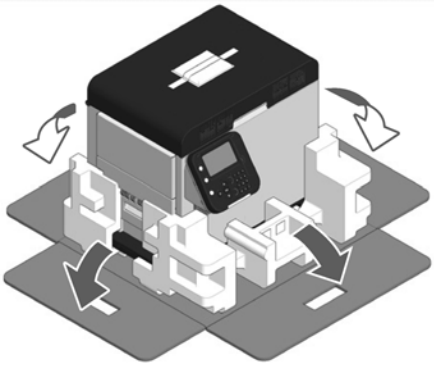

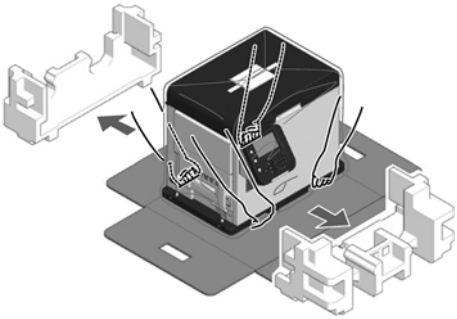

Čeština

5. Odřízněte a odstraňte pásky, které zajišťují tiskárnu.

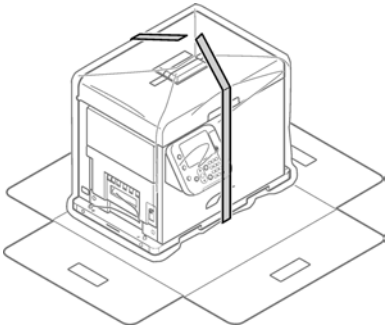

6. Odstraňte plastikový sáček.

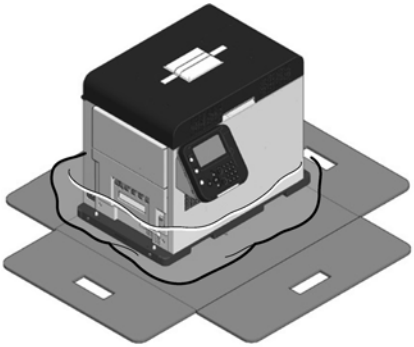

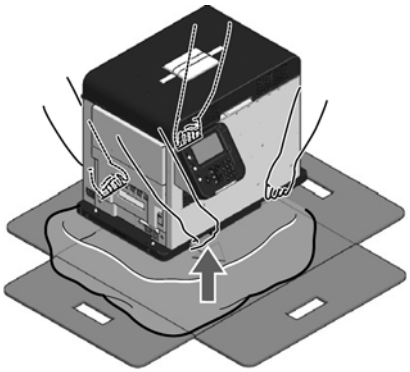

7. Vyjměte vysoušecí prostředek.

Čeština

8. Umístěte tiskárnu do prostoru k instalaci, který jste si předem určili.

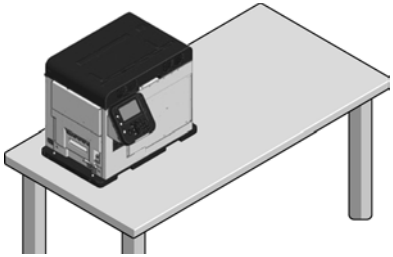

Tiskárna je těžká a k jejímu stěhování jsou třeba dvě osoby. Při zvedání zařízení uchopte rukojeti.

Při zvedání nedržte ovládací panel. Při držení ovládacího panelu je riziko poranění, protože ovládací panel se může oddělit a my můžete zařízení upustit.

Při instalaci odvíječky si vyhraďte dostatek pracovního prostoru.

Hmotnost zařízení včetně spotřebních položek je kolem 95 lbs (43 kg). Nainstalujte ji na dostatečně pevný podstavec.

9. Uchopte vrchní kryt, otevřete páku a otevřete vrchní kryt.

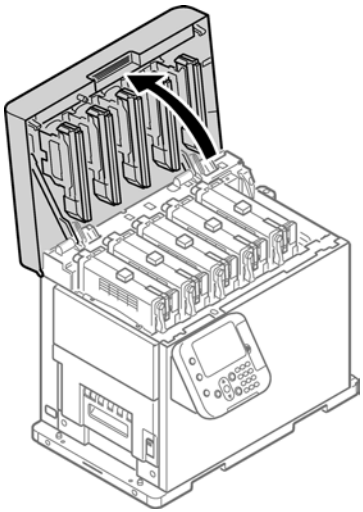

Čeština

10. Vyjměte Pad-TC z horní části kartuše tiskárny a odstraňte pásku, která zajišťuje zvedací páčku.

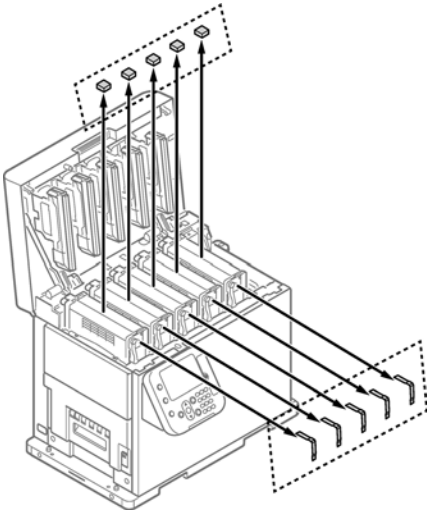

11. Kartuše tiskárny se zvednou, takže stiskněte zvedací páčku, abyste kartuše tiskárny spustili.

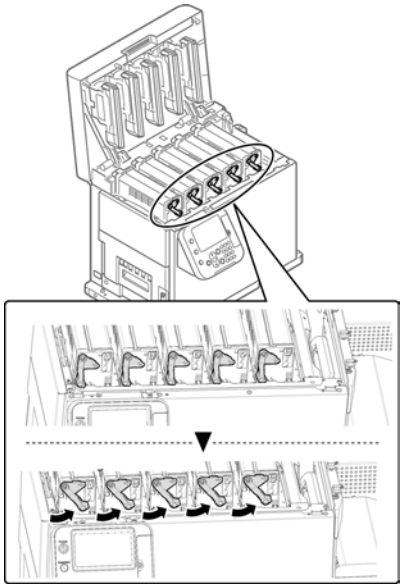

Čeština

12. Vytáhněte ochrannou desku.

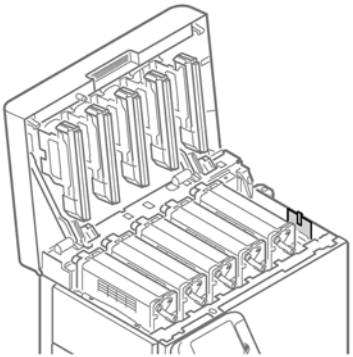

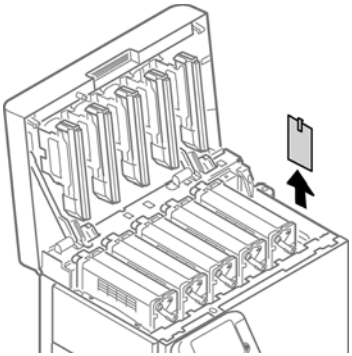

13. Zavřete vrchní kryt.

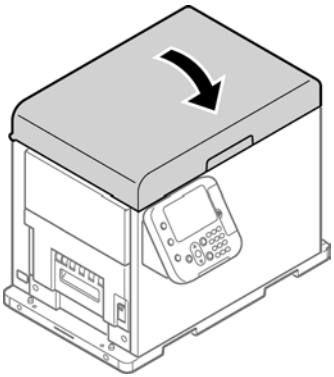

⚠ *Při zavírání vrchního krytu existuje riziko skřípnutí prstů nebo rukou do vrchního krytu nebo držáku vrchního krytu. Vrchní kryt zavřete tak, že ho stisknete.*

Při zavírání vrchního krytu existuje riziko skřípnutí prstů nebo rukou, pokud při jeho zavírání držíte hlavu kontrolky LED. Vrchní kryt zavřete tak, že ho stisknete.

Rozbalení odvíječe

1. Otevřete vrchní část krabice.

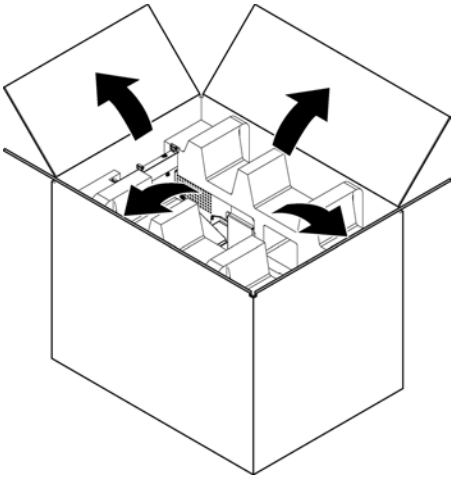

2. Odstraňte vrchní vrstvu obalových materiálů.

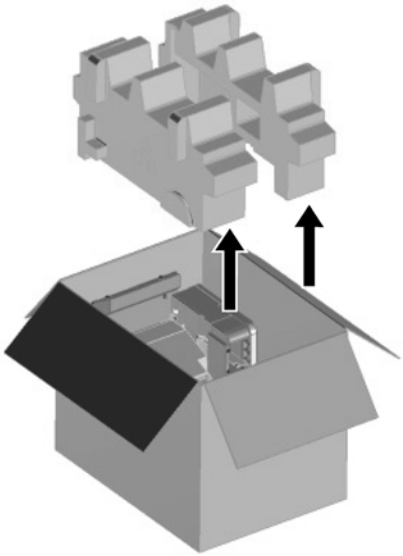

Čeština

3. Vyjměte odvíječ.

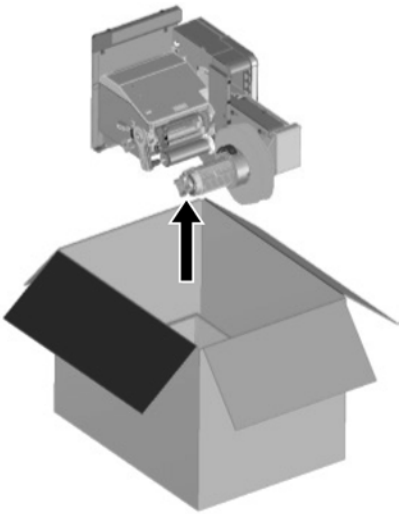

4. Odstraňte plastikový sáček od odvíječe a pak vyjměte příslušenství.

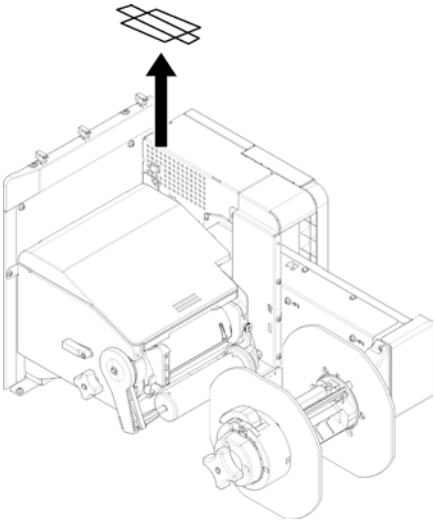

Čeština

5. Odlepte pásku ze dvou míst.

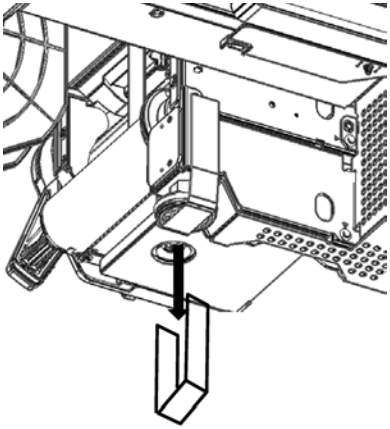

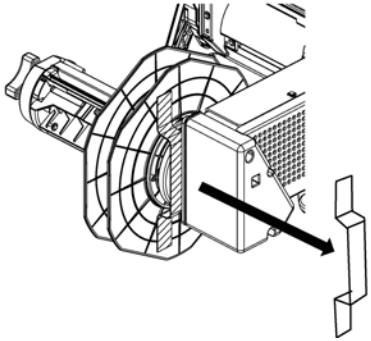

Instalace kabelových svorek

1. Nainstalujte kabelové svorky (x 3 kusy).

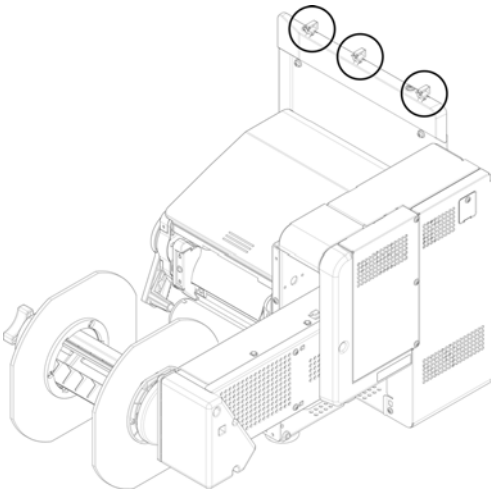

Čeština

Instalace odvíječe na tiskárnu

⚠ *Buďte opatrní, abyste odvíječ neupustili.*

Buďte opatrní, abyste si neskřípli ruce nebo prsty mezi odvíječ a tiskárnu.

Bezpečně utáhněte všechny tři šrouby. Jsou-li povolené, existuje riziko, že odvíječ může upadnout nebo kvalita tisku může být zhoršena.

1. Zkontrolujte, zda je nastavovač na odvíječi zvednutý. Pokud není zvednutý, otočte jím před montáží na tiskárnu do horní polohy.

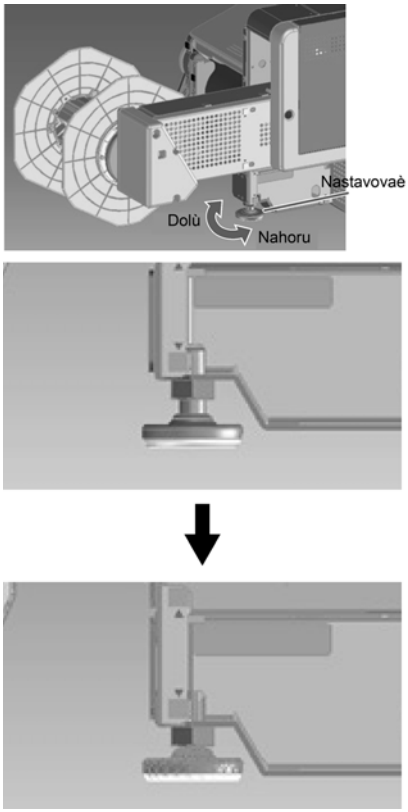

Čeština

2. Držte odvíječ v blízkosti montážních kolíků a montážních otvoru a pak jím zatlačte proti pravé straně tiskárny a spusťte ho.

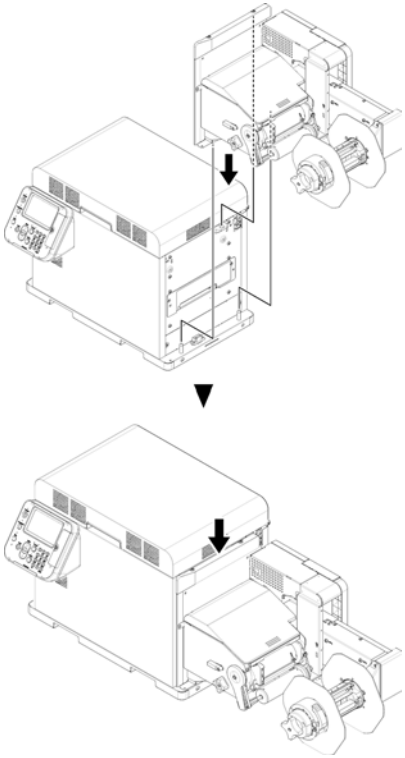

Čeština

3. K zajištění odvíječe k tiskárně použijte tři šrouby. Utáhněte šrouby v pořadí 1, 2, pak 3, jak je uvedeno na následujícím schématu.

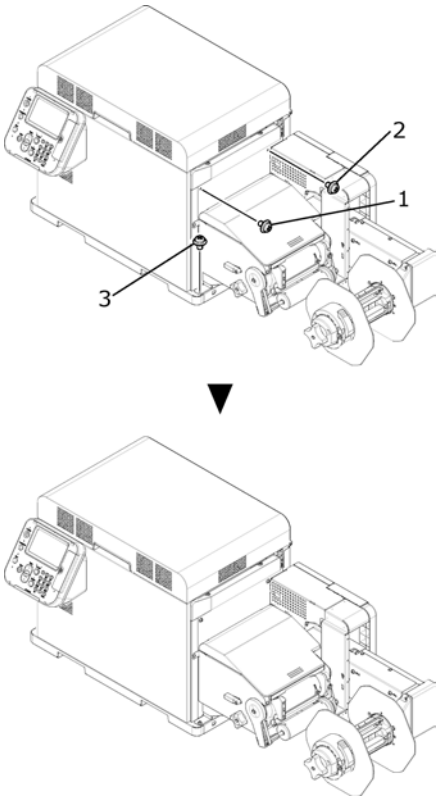

4. Natáhněte nastavovač, aby se dotýkal podstavce. Dejte pozor, abyste ho nenatáhli příliš.

Připojení napájecího kabelu

1. Bezpečně vložte dodaný napájecí kabel do konektoru napájení na přístroji.

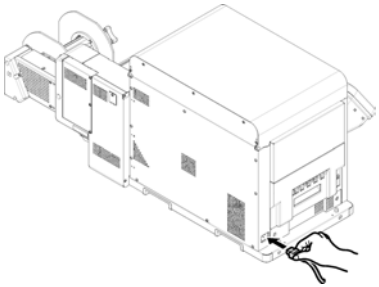

2. Zapojte napájecí kabel do zásuvky napájení.

Zapnutí

1. Stiskněte a přidržte tlačítko **NAPÁJENÍ** po přibližně 1 sekundu. Po zapnutí napájení se kontrolka LED na tlačítku **NAPÁJENÍ** rozsvítí.

Po spuštění stroje se na LCD na ovládacím panelu objeví úvodní obrazovka. Po krátké době se objeví prázdný displej a tisk je možný.

Vkládání média

⚠ *Při vkládání role papíru dejte pozor, abyste ji neupustili. Jelikož je těžká, hrozí při jejím upuštění riziko úrazu.*

Když roli papíru upustíte, může se kutálet po podlaze a poranit lidi kolem.

Aby se zamezilo riziku pádu role papíru, skladujte ji vodorovně na stole apod.

1. Otevřete páčku blokování příruby.

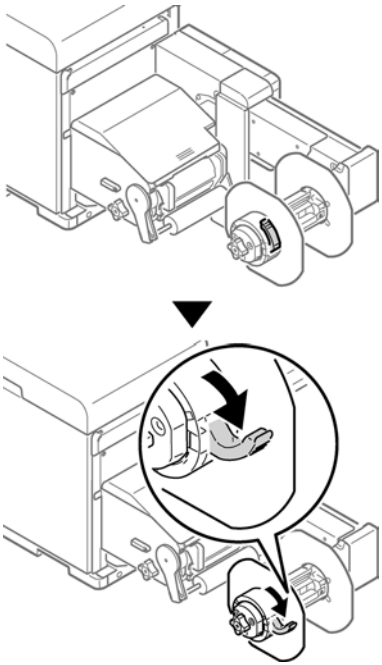

Čeština

2. Odstraňte přírubu.

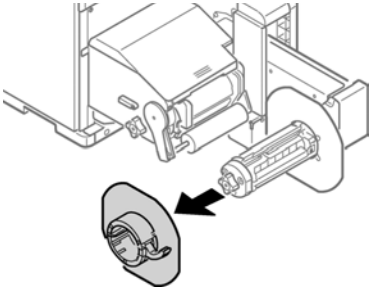

3. Otočte knoflíkem držáku role papíru, abyste stlačili hřídel držáku role papíru.

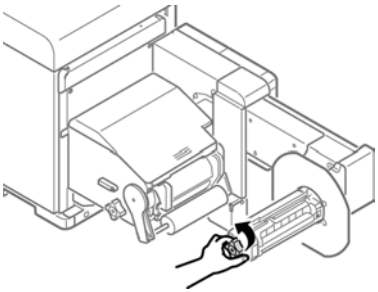

4. Nasuňte roli papíru na hřídel držáku role papíru co nejdále.

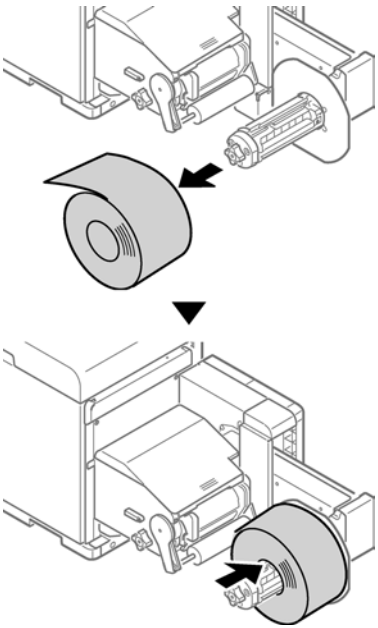

Poznámka: *Dbejte na to, abyste nasunuli roli papíru na hřídel držáku role papíru co nejdále. Nedostatečné nasunutí role papíru může negativně ovlivnit přesnost polohy tisku.*

Poznámka: *Buďte opatrní, abyste si při nasouvání role papíru neskřípli prsty nebo ruce.*

5. Otočte knoflíkem držáku role papíru, abyste upevnili jádro role papíru na místo.

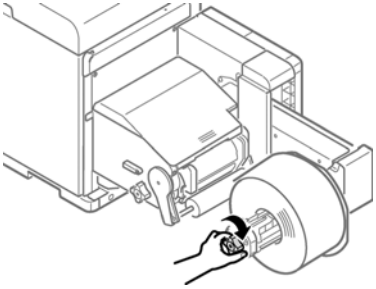

Otáčejte knoflíkem držáku role papíru, dokud necvakne.

6. Zarovnejte přírubu s hřídelí držáku role papíru, jak je uvedeno na obrázku, pak přírubu upevněte.

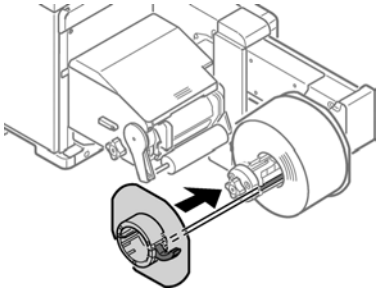

7. Posuňte přírubu co nejdále v souladu se šířkou papíru.

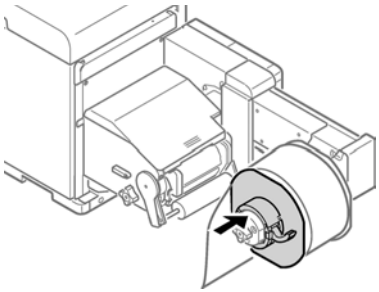

Poznámka: *Posuňte přírubu až k okraji vložené role papíru.*

Poznámka: *Buďte opatrní, abyste si při upevňování příruby neskřípli prsty nebo ruce.*

Čeština

8. Zavřete páčku blokování příruby.

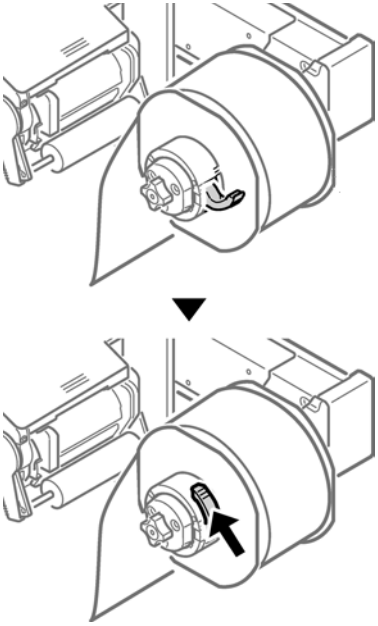

⚠ *Po vložení papíru dejte pozor, abyste se neopírali hmotností svého těla o horní část příruby držáku role papíru. V opačném případě hrozí riziko poranění v důsledku pádu zařízení.*

9. Kryt odvíječe otevřete tak, že spustíte otvírací páčku krytu odvíječe. Otvírejte kryt odvíječe ručně ve směru šipky, dokud se nezamkne.

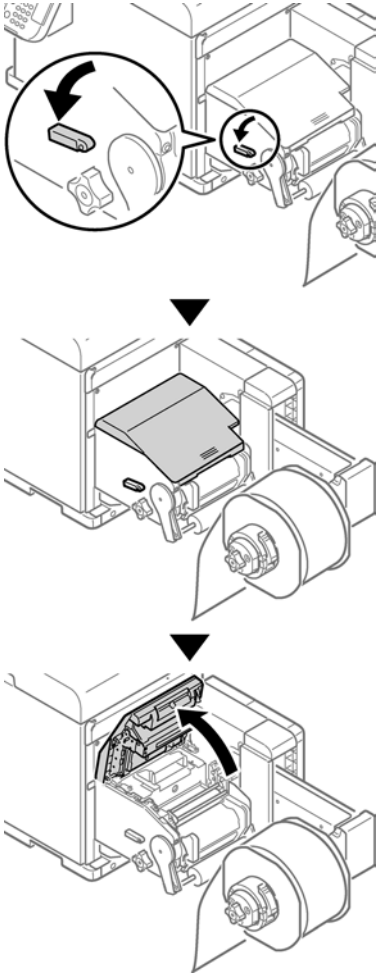

Poznámka: *Otvírejte kryt odvíječe, dokud se bezpečně nezamkne.*

10. Před vložením papíru otáčejte knoflíkem vodítka nastavení role papíru proti směru hodinových ručiček a pohybujte vodítkem role papíru k sobě.

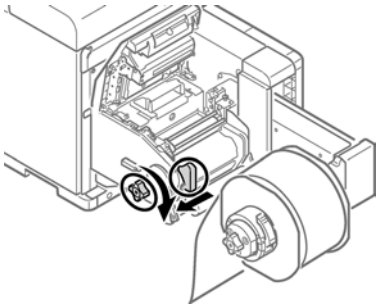

Čeština

11. Vytáhněte páčku uvolnění válce F0.

12. Tiskněte páčku otevření napínací tyče nahoru, dokud necvakne.

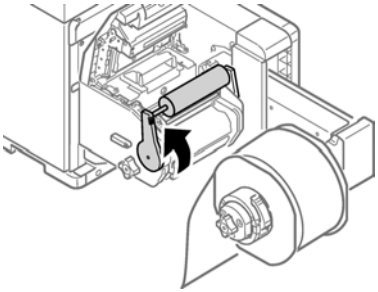

13. Protáhněte papír pod napínací tyčí a válcem F0 a zarovnejte zaváděcí hranu papíru s vodítkem role papíru [1] a vodítkem papíru [2].

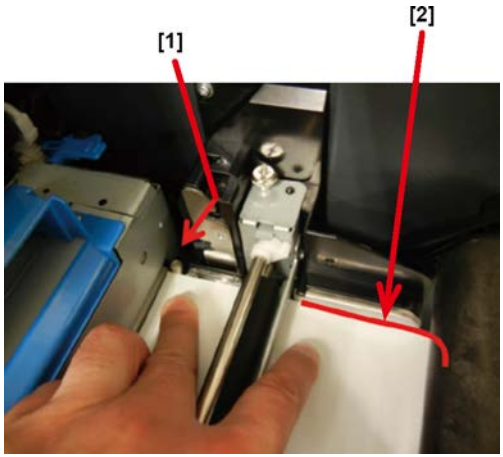

14. Zkontrolujte stav papíru ze strany označené šipkou.

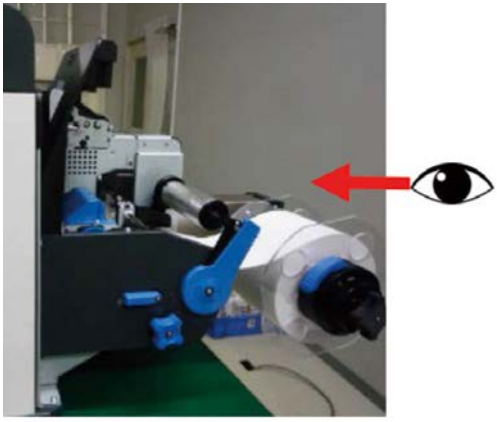

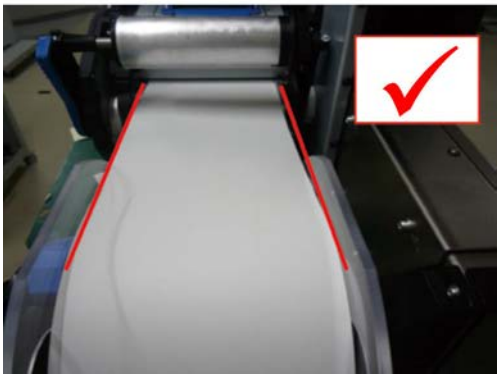

Čeština

15. Otáčejte knoflíkem vodítka nastavení role papíru, abyste ho upravili tak, aby byl rovný.

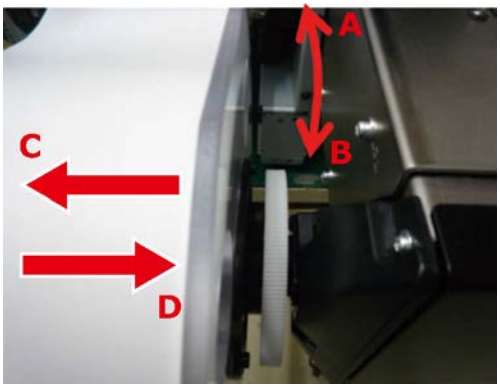

Otáčíte-li knoflíkem vodítka nastavení role papíru ve:

- Směru A - role papíru se pohybuje ve směru C
- Směru B - role papíru se pohybuje ve směru D

16. Spusťte páčku uvolnění válce F0, aby se válec upevnil na místě.

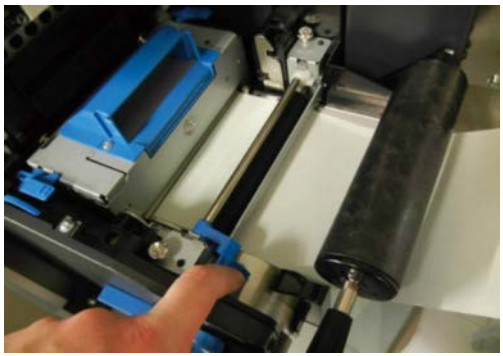

17. Tiskněte páčku otevření napínací tyče dolů, dokud necvakne.

Čeština

18. Po vložení papíru otáčejte knoflíkem vodítka nastavení role papíru ve směru hodinových ručiček a zarovnejte vodítko role papíru se šířkou papíru.

    Poznámka: *Nastavte vodítko papíru správně. Pokud není vodítko papíru nastaveno správně, šířku papíru nelze správně zjistit.*

    Poznámka: *Dávejte pozor, aby vodítko role papíru netlačilo na papír příliš silně. V opačném případě může dojít k poškození papíru.*

    Poznámka: *Nenechávejte příliš velkou mezeru mezi papírem a vodítkem role papíru. V opačném případě se může papír zkroutit a poloha tisku posunout.*

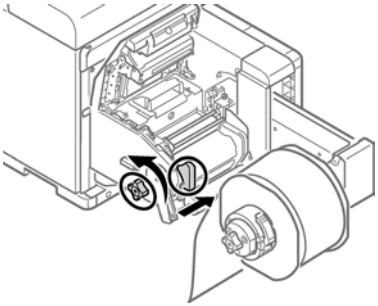

- V následujícím případě je mezera příliš široká.

- V následujícím případě je vodítko role papíru zarovnáno se šířkou papíru.

Čeština

- V následujícím případě je mezera příliš úzká.

19. Zavřete kryt odvíječe.

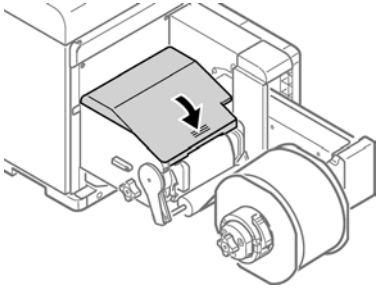

⚠ *Při zavírání krytu odvíječe existuje riziko skřípnutí prstů nebo rukou. Kryt odvíječe zavřete tak, že ho stisknete.*

Čeština

Instalace driveru tiskárny (USB)

1. Zkontrolujte, zda je tiskárna QL-300 vypnuta a **není** připojena k vašemu PC pomocí kabelu USB.

   Poznámka: *Nepřipojujte kabel USB, dokud to nebude přikázáno později v tomto postupu.*

2. Zapněte instalační software driveru. Software můžete získat na www.QuickLabel.com/downloads.
3. Jakmile se zobrazí okno volby jazyka, zvolte jazyk. Pak klikněte na **OK**.

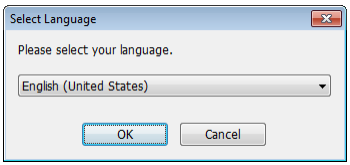

4. Přečtěte si smlouvu o softwarové Licenci a pak klikněte na **Přijmout**.

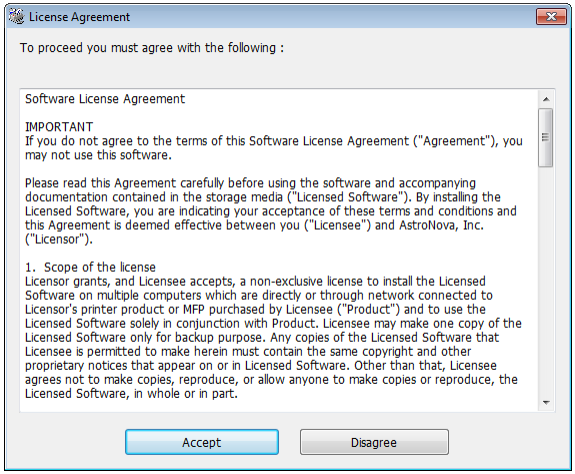

5. Zkontrolujte položky kontroly před instalací a pak klikněte na **Další**.

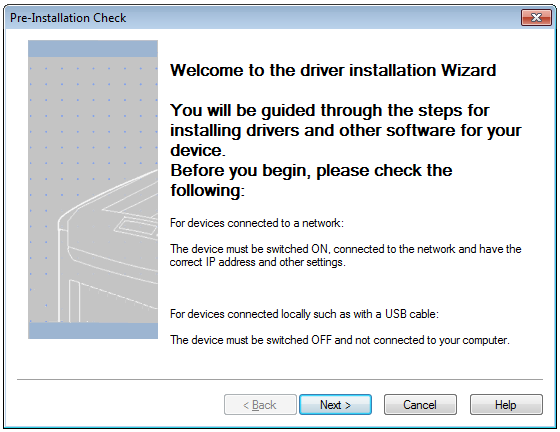

Čeština

6. Klikněte na **Snadná instalace (Lokální)**.

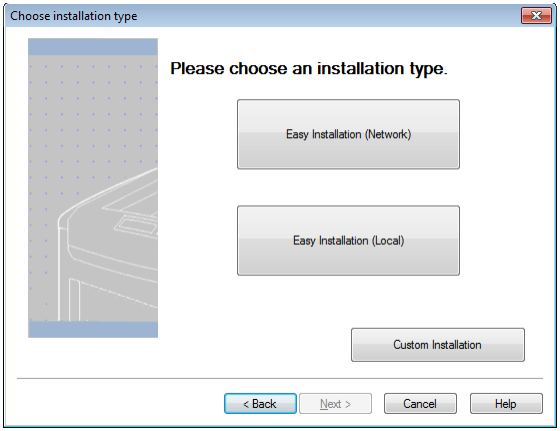

7. Zvolte verzi driveru, která odpovídá vašemu typu tiskárny. Například zvolte QuickLabel QL-300s, pokud používáte tiskárnu QL-300s. Pak klikněte na **Další**.

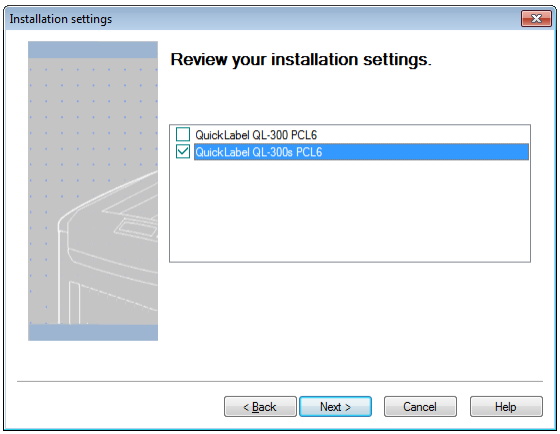

Čeština

8. Jakmile to bude přikázáno, připojte tiskárnu QL-300 k vašemu PC pomocí kabelu USB. Pak zapněte QL-300. Instalace bude pokračovat.

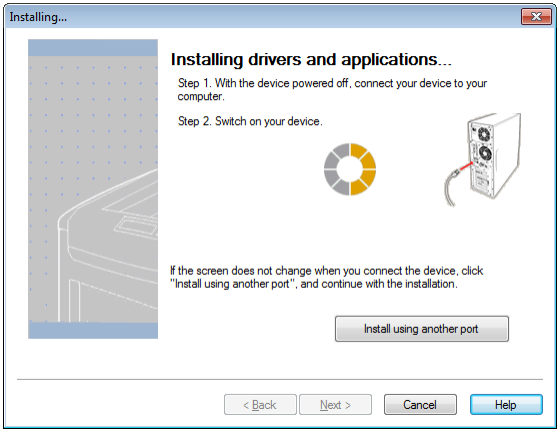

9. Driver tiskárny bude nainstalován. Po dokončení instalace klikněte na **Dokončit**.

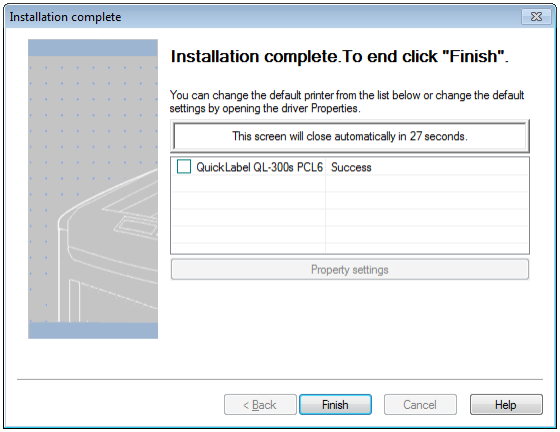

Instalace driveru tiskárny (Síť)

1. Zkontrolujte, zda je tiskárna QL-300 zapnuta a připojena k síti pomocí kabelu LAN.

   Poznámka: *Podrobné informace o síti viz návod k použití QL-300.*

2. Zapněte instalační software driveru. Software můžete získat na www.QuickLabel.com/downloads.
3. Jakmile se zobrazí okno volby jazyka, zvolte jazyk. Pak klikněte na **OK**.

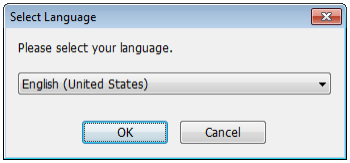

Čeština

4. Přečtěte si smlouvu o softwarové Licenci a pak klikněte na **Přijmout**.

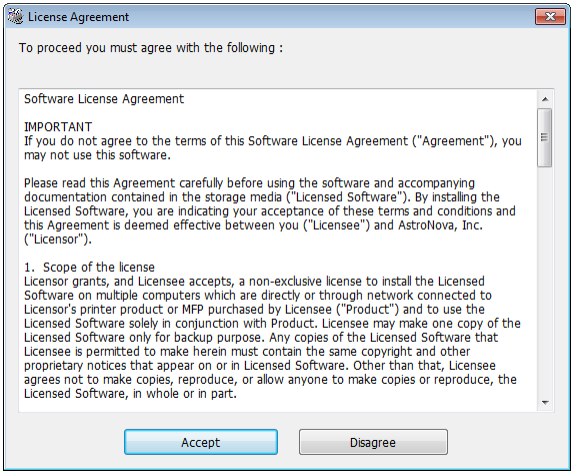

5. Zkontrolujte položky kontroly před instalací a pak klikněte na **Další**.

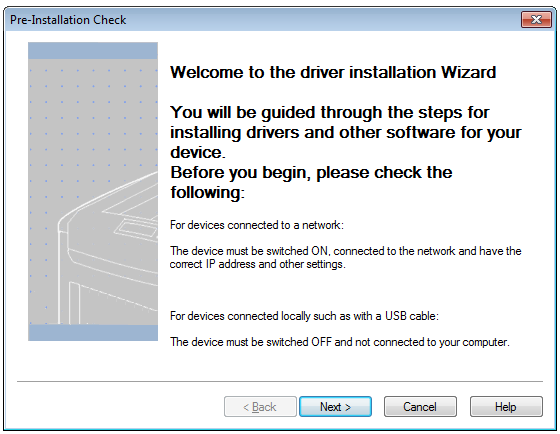

Čeština

6. Klikněte na **Snadná instalace (Síť)**.

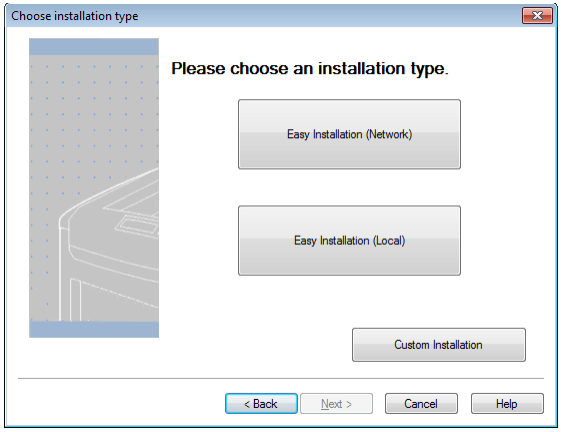

7. Driver hledá tiskárny. Po vyhledání podporovaných tiskáren zvolte tiskárnu ze seznamu zařízení.

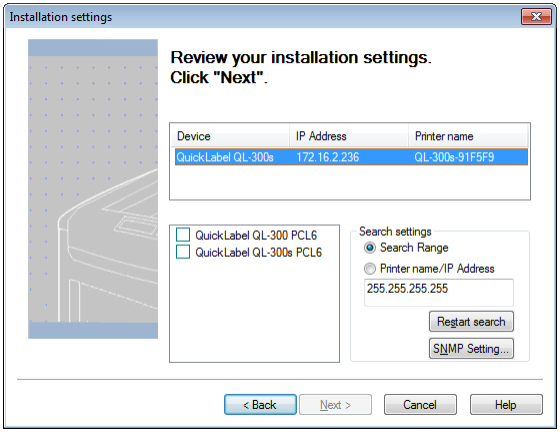

Čeština

8. Zvolte verzi driveru, která odpovídá vašemu typu tiskárny. Například zvolte QuickLabel QL-300s, pokud používáte tiskárnu QL-300s. Pak klikněte na **Další**.

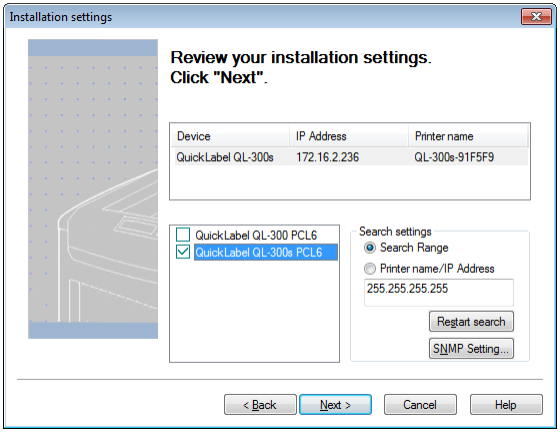

9. Jakmile jste požádáni o vytvoření portu, zvolte **IP Adresa (Doporučená)**. Pak klikněte na **OK**.

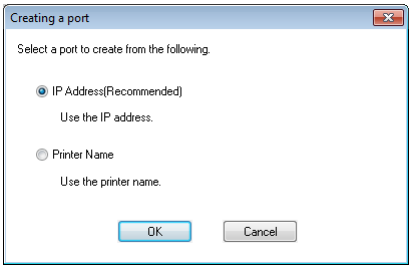

10. Driver tiskárny bude nainstalován. Po dokončení instalace klikněte na **Dokončit**.

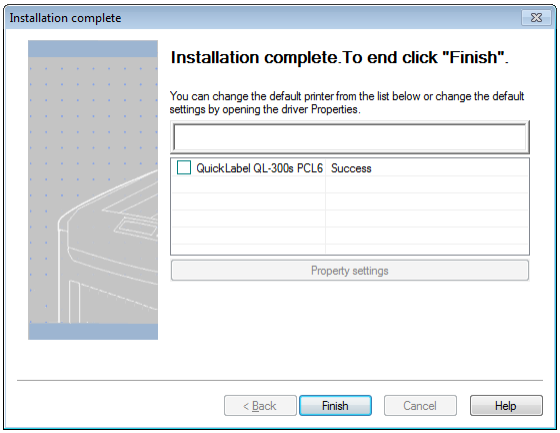

Čeština

Další kroky

Dokončili jste nastavení tiskárny. Nastavení driveru tiskárny, konfigurace nastavení tiskárny a zahájení tisku štítků viz návod k použití QL-300.

Navštivte www.QuickLabel.com a prohlédněte si video tutoriály o nastavení a používání tiskárny QL-300.